車両情報シート

①入庫確認	②営業	③HP掲載
車両業務	支店長	営業支援G

1

日付: 2026/11/6

平ボデー

管理番号	4707	形状	アルミ平ボデー
車名	いすゞ	通称名	ギガ
型式	LKG-CYM77A	車台番号	CYM77A-7000108

基本情報	年式	平成24 (2012) 年 1 月
	エンジン型式	6UZ1
	排気量	9,830 cc
	馬力	380 ps
	最大積載量	14,900 kg
	車検	抹消 [年 月 日] ←抹消の場合不要
	サイズ・免許区分	大型 [大型(11t以上)]
	車体の長・幅・高さ	車検証:長 11,990 mm ・ 幅 2,490 mm ・ 高 3,040 mm
		実測:長 mm ・ 幅 mm ・ 高 mm

＊実測は車検証寸法と大きく異なる場合のみ

車両情報	走行km	598 千km [実走]
	タコグラフ	有 [別体] (平成23 年 10 月)
	シフト	MT 7 速 セミATの場合⇒[ ]
	ペダル数	3
	ターボ	有
	ブレーキ	AOH [ドラム]
	ABS	有
	リターダ	有 [永久磁石]
	エアサス	無 [ ]
	速度抑制装置	有
	Nox・PM	適合
	燃料タンク	300 L+ L+ L
	燃料	軽油 [ ]
	アドブルー使用	有
	駆動方式	6×2(後2軸)
	小型・大型形状	小型の場合→ 大型の場合→ 高床

装備類	ヘッドライト	ディスチャージ
	フォグランプ	有
	キャブルーフ・幅	キャブルーフ: 標準 キャブ幅: ←大型の場合は空欄
	ベッド	有
	エアコン	有 [オート]
	エアバッグ	有
	パワーウィンドウ	有
	集中ドアロック	有
	ミラー機能	有 [格納ミラー ・ 熱電ミラー ・]
	オーディオ	有 [純正] [ラジオ ・ ・]
	ETC	有 [種類 2.0]
	バックカメラ	有 [カラー]
	ドライブレコーダー	無
	オートクルーズ	有
	坂道発進装置	有
	その他装備	

上物情報1 (荷台)	メーカー[年式]	ツカサボデー [ ] [年 月]
	型式・製造番号	型式: 製造番号: T12-01-003
	アオリ	アルミ
	床材質	木
	内寸法	長 9,500 mm × 幅 2,360 mm × 高 200 mm
	リアあおり 高	200 mm
	床面地上高	1,340 mm
	ラッシングレール	段
	床フック	対 [ ] 個
	スタンション・ポール	スタンション 19 個 ポール: 本
	中間柱	
	ネダ	横ネダ→ 木製 縦ネダ→ 鉄
	載替	無
	その他情報	

上物情報3 (パワーゲート)	形状	無 [ ] ※跳上の場合⇒ [ ]
	メーカー	[ ]
	型式・製造番号	型式: 製造番号:
	操作方法	[・]
	寸法(外寸)	幅: mm 奥行: mm
	ストッパー迄寸法	幅: mm 奥行: mm
	その他情報	

Copyright (c) 2026 TRUCK-ONE Co., Ltd. All Rights Reserved.

車両情報シート

管理番号	4707	形状	アルミ平ボデー
車名	いすゞ	通称名	ギガ
型式	LKG-CYM77A	車台番号	CYM77A-7000108

日付: 2026/11/6

平ボデー

項目	内容	点検項目	点検結果
エンジン	エンジン	液量	○
	エンジンオイル	漏れ	滲み
		異音	○
		振動	○
	ターボ	油漏れ	○
		異音	○
	フューエルポンプ	漏れ	○
	ファンベルト	緩み・鳴き	○
	冷却水	液量	○
	ウォーターポンプ	漏れ・汚れ・損傷	○
		水温	○
	マフラー	状態	○
	排ガス・触媒装置	取付	○
		黒煙・白煙	○
	キャブチルト	動作	○
報告欄	ターボ配管滲み		

項目	内容	点検項目	点検結果
ミッション・動力伝達装置	ミッション	状態	○
		入れやすさ	○
		オイル漏れ	○
	クラッチ	すべり	○
		切れ不良	○
		切れ位置	○
		異音	○
	クラッチオイル	量	○
	デファレンシャル	油漏れ	○
		異音	○
	プロペラ・ドライブシャフト	異音	○
		ガタ	○
	PTO	作動不良	
		オイル漏れ	
		異音	
報告欄			

項目	内容	点検項目	点検結果
制動装置・その他	ブレーキ	効き具合	○
	ABS		○
	エアマスター	不良・油漏	
	駐車ブレーキ	効き具合	○
	坂道発進装置		○
エア・コンプレッサ		漏れ・不良	エア漏れ有
報告欄			

項目	内容	点検項目	点検結果
かじ取り装置	ハンドル	遊び	左に少し曲がり有
足廻り		ガタ・異音	○
	パワーステアリング	損傷	○
	・ギアボックス	液量	○
		油漏れ	○
	リーフスプリング	異音・折損	○
	エアサス	損傷・漏れ・不良	
報告欄			

項目	内容	点検項目	点検結果
電装関係(外装)	ヘッドライト		○
	フォグランプ		○
	ウインカー		○
	ストップランプ		○
	車幅灯(マーカー)		○
	車高灯		
	作業灯・庫内灯		○
	ナンバー灯		○
電装関係(内装)	ワイパー		○
	パワーウインドウ		○
	集中ドアロック		○
	ミラー機能		○
	ホーン		○
	オーディオ		○
	バックアイカメラ		○
	計器類 点灯状態		○
	ルームランプ		○
	セルモータ		○
	バッテリー(状態)		○
	オルタネータ(ダイナモ)		○
エアコン	コンプレッサー		○
	風量・冷風		○
インジケーター(警告)ランプ点灯			○
その他報告欄			

項目	内容	点検項目	点検結果
上物関係	パワーゲート作動		
パワーゲート	ストッパー作動		
	ラジコン・リモコン作動		
報告欄			

タイヤ	
[残りmm表示]	FF 8 (2 B) 8 (2 B) FR ( ) ( ) RF 5 (2 B) 5 (2 B) 6 (2 B) 6 (2 B) RR 4 (2 B) 4 (2 B) 5 (2 B) 5 (2 B) スペア 10 (2 B) ( ) ・タイヤサイズ F 275/80R 22.5 R 275/80R 22.5 ・タイヤパターン 1 タテ溝 ・ 2 ミックス ・ 3 スタッドレス ・ 4 その他 ＊各タイヤのタイヤパターンを( )に記入 ・ホイール A 鉄 ・ B アルミ ・ C 鉄(メッキ) ＊各タイヤのホイールを( )に記入 ・状態 イ 異常磨耗 ・ ロ 損傷 ・ ハ 亀裂 ・ ニ ひび割れ ＊タイヤの状態を( )に記入

点検結果: ○:良好 △:継続的な点検が必要 ×:要修理・交換

Copyright (c) 2026 TRUCK-ONE Co., Ltd. All Rights Reserved.

車両情報シート

管理番号	4707	形状	アルミ平ボデー
車名	いすゞ	通称名	ギガ
型式	LKG-CYM77A	車台番号	CYM77A-7000108

日付: 2026/11/6

平ボデー

外装状態

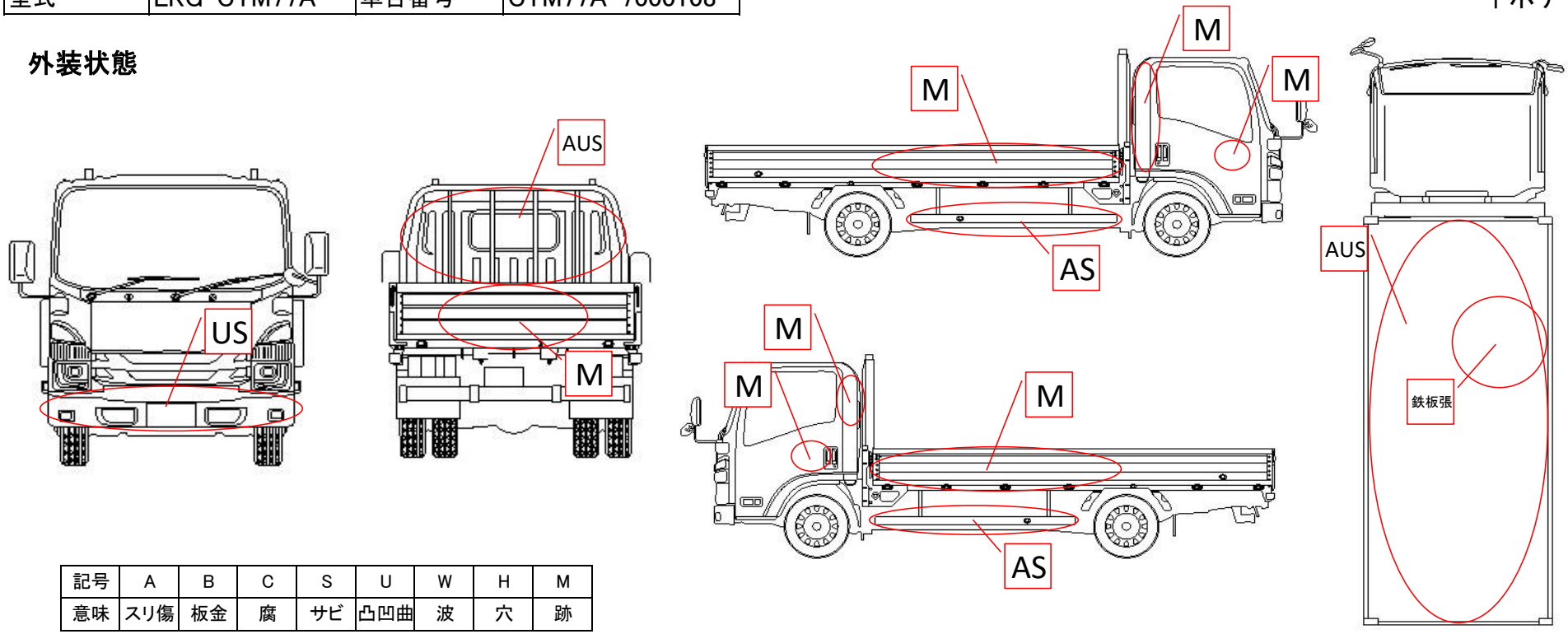

記号	A	B	C	S	U	W	H	M
意味	スリ傷	板金	腐	サビ	凸凹曲	波	穴	跡

車内付属品				キャブ内装			外装		
キー各種	キャブ: 2本	上物: 無		シートの状態	損傷	(切れ,穴有)	キャブ修復暦	無	( )
	燃料タンク: 無	キーレス: 有		破損	無	( )	フロントガラス状態	傷あり	
工具・ジャッキ	工具: 有	ジャッキ: 有		汚れ	中			傷の程度→ 点キズ ・ ・	
取説各種	取扱説明書: 有	メンテナンスノート: 無		カーテン	有		シャーシ サビ	中	
整備記録簿	無			フロアマット	有		フレーム曲がり・修復暦	無	( )
	記録期間→ ( )			欠品	無	( )	ボデー修復暦	無	( )

点検者 報告欄

Copyright (c) 2026 TRUCK-ONE Co., Ltd. All Rights Reserved.