車両情報シート

①入庫確認	②営業	③HP掲載
車両業務	支店長	営業支援G

1

日付: 2026/9/14

ダンプ・ダンプ(土砂禁)・クレーン付ダンプ

管理番号	4552	形状	深ダンプ
車名	日野	通称名	プロフィア
型式	2DG-FR1AJA	車台番号	FR1AJ-101117

基本情報		
	年式	令和3 (2021) 年 3 月
	エンジン型式	A09C
	排気量	8,860 cc
	馬力	360 ps
	最大積載量	10,700 kg
	車検	有 [令和9 年 4 月 6 日] ←抹消の場合不要
	サイズ・免許区分	大型 [大型(11t以上)]
	車体の長・幅・高さ	車検証:長 9,030 mm ・ 幅 2,490 mm ・ 高 3,170 mm 実測:長 mm ・ 幅 mm ・ 高 mm

＊実測は車検証寸法と大きく異なる場合のみ

車両情報		
	走行km	182 千km [実走]
	タコグラフ	有 [別体] (令和2 年 8 月)
	シフト	MT 7 速 セミATの場合⇒[ ]
	ペダル数	3
	ターボ	有
	ブレーキ	AOH [ドラム]
	ABS	有
	リターダ	有 [EG]
	エアサス	無 [ ]
	速度抑制装置	有
	Nox・PM	適合
	燃料タンク	200 L+ L+ L
	燃料	軽油 [ ]
	アドブルー使用	有
	駆動方式	6×2(後2軸)
	小型・大型形状	小型の場合→ 大型の場合→ 高床

装備類		
	ヘッドライト	LED
	フォグランプ	有
	キャブルーフ・幅	キャブルーフ: 標準 キャブ幅: ←大型の場合は空欄
	ベッド	有
	エアコン	有 [オート]
	エアバッグ	有
	パワーウィンドウ	有
	集中ドアロック	有
	ミラー機能	有 [格納ミラー ・ 熱電ミラー ・]
	オーディオ	有 [純正] [ラジオ ・ ・]
	ETC	無 [種類]
	バックカメラ	有 [カラー]
	ドライブレコーダー	無
	オートクルーズ	有
	坂道発進装置	有
	その他装備	

上物情報1 (ボデー)		
	メーカー[年式]	極東開発工業 [ ] [令和2 年 11 月]
	型式・製造番号	型式: DD10-761Z 製造番号: 20U040026Y
	内寸法	長 5,810 mm × 幅 2,330 mm × 高 1,310 mm
	床厚み	4 mm 二重張 [無]
	ボデー材質	ステンレス 鉄の場合→[ ]
	リアゲート	下開
	リアゲート水密	無
	コボレーン	有 [天蓋式] ／ (自動)
	底形状	船底
	形状(小型)	
	載替	無
	その他情報	土砂禁 オールステン リア高:1590mm

上物情報2 (クレーン)		
	メーカー[年式]	[ ] [年 月]
	型式・製造番号	型式: 製造番号:
	吊荷重・クレーン段数	吊荷重: [ ] クレーン段数:
	ラジコン	
	フックイン	
	リアジャッキ	
	載替	
	その他情報	

Copyright (c) 2026 TRUCK-ONE Co., Ltd. All Rights Reserved.

車両情報シート

管理番号	4552	形状	深ダンプ
車名	日野	通称名	プロフィア
型式	2DG-FR1AJA	車台番号	FR1AJ-101117

日付:　2026/9/14

ダンプ・ダンプ（土砂禁）・クレーン付ダンプ

項目	内容	点検項目	点検結果
エンジン	エンジン エンジンオイル	液量	○
		漏れ	○
		異音	○
		振動	○
	ターボ	油漏れ	○
		異音	○
	フューエルポンプ	漏れ	○
	ファンベルト	緩み・鳴き	○
	冷却水 ウォーターポンプ	液量	○
		漏れ・汚れ・損傷	○
		水温	○
	マフラー 排ガス・触媒装置	状態	○
		取付	○
		黒煙・白煙	○
	キャブチルト	動作	○
報告欄			

項目	内容	点検項目	点検結果
ミッション・ 動力伝達装置	ミッション	状態	○
		入れやすさ	○
		オイル漏れ	○
	クラッチ	すべり	○
		切れ不良	○
		切れ位置	○
		異音	○
	クラッチオイル	量	○
	デファレンシャル	油漏れ	○
		異音	○
	プロペラ・ドライブシャフト	異音	○
		ガタ	○
	PTO	作動不良	○
		オイル漏れ	○
		異音	○
報告欄			

項目	内容	点検項目	点検結果
制動装置・その他	ブレーキ	効き具合	○
	ABS		○
	エアマスター	不良・油漏	
	駐車ブレーキ	効き具合	○
	坂道発進装置		○
エア・コンプレッサ		漏れ・不良	○
報告欄			

項目	内容	点検項目	点検結果
かじ取り装置 足廻り	ハンドル	遊び	○
		ガタ・異音	○
	パワーステアリング ・ギアボックス	損傷	○
		液量	○
		油漏れ	○
	リーフスプリング	異音・折損	○
	エアサス	損傷・漏れ・不良	
報告欄			

項目	内容	点検項目	点検結果
電装関係（外装）	ヘッドライト		○
	フォグランプ		○
	ウインカー		○
	ストップランプ		○
	車幅灯（マーカー）		○
	車高灯		
	作業灯・庫内灯		○
	ナンバー灯		○
電装関係(内装)	ワイパー		○
	パワーウインドウ		○
	集中ドアロック		○
	ミラー機能		○
	ホーン		○
	オーディオ		○
	バックアイカメラ		○
	計器類　点灯状態		○
	ルームランプ		○
	セルモータ		○
	バッテリー（状態）		○
	オルタネータ(ダイナモ)		○
エアコン	コンプレッサー		○
	風量・冷風		○
インジケーター（警告）ランプ点灯			○
その他報告欄			

項目	内容	点検項目	点検結果
上物関係 ボデー	ダンプ作動		○
	油圧		○
	ダンプ下がり具合		○
	ホイスト		○
	作動油　量・漏れ		○
	曲がり・ねじれ		○
	ブームの状態		○
	その他　損傷		○
クレーン	クレーン作動		
	ブームの状態		
	作動油・量・漏れ		
	ラジコン操作		
	フックイン作動		
	リアジャッキ作動		
	ワイヤー		
	その他　損傷		
報告欄			

タイヤ
[残りmm表示]

FF		4 (2 B)	3 (2 B)	
FR		(　)	(　)	
RF	2 (2 B)	2 (2 B)	2 (2 B)	2 (2 B)
RR	3 (2 B)	2 (2 B)	2 (2 B)	2 (2 B)
スペア		(　)	(　)	

・タイヤサイズ　F　11R22.5 16PR
　　R　11R22.5 16PR

・タイヤパターン　1 タテ溝 ・ 2 ミックス ・ 3 スタッドレス ・ 4 その他
　＊各タイヤのタイヤパターンを(　　)に記入

・ホイール　A 鉄 ・ B アルミ ・ C 鉄(メッキ)
　＊各タイヤのホイールを(　　)に記入

・状態　イ 異常磨耗 ・ ロ 損傷 ・ ハ 亀裂 ・ ニ ひび割れ
　＊タイヤの状態を(　　)に記入

点検結果:　○:良好　△:継続的な点検が必要　×:要修理・交換

Copyright (c) 2026 TRUCK-ONE Co., Ltd. All Rights Reserved.

車両情報シート

管理番号	4552	形状	深ダンプ
車名	日野	通称名	プロフィア
型式	2DG-FR1AJA	車台番号	FR1AJ-101117

日付:　2026/9/14

ダンプ・ダンプ(土砂禁)・クレーン付ダンプ

外装状態

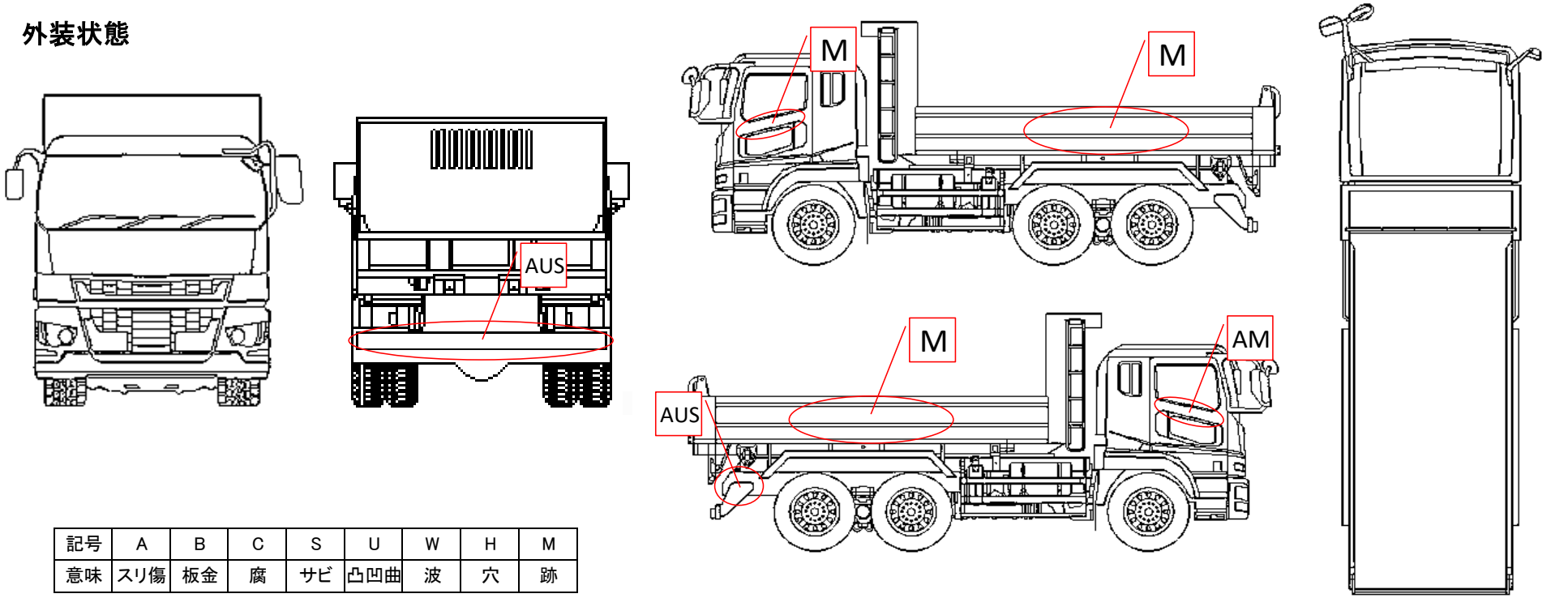

記号	A	B	C	S	U	W	H	M
意味	スリ傷	板金	腐	サビ	凸凹曲	波	穴	跡

車内付属品					
キー各種	キャブ:	3本	上物:	無	
	燃料タンク:	2本	キーレス:	有	
工具・ジャッキ	工具:	有	ジャッキ:	無	
取説各種	取扱説明書:	無	メンテナンスノート:	無	
整備記録簿	無				
	記録期間→	(　　)			

キャブ内装		
シートの状態	良好	(　　)
破損	無	(　　)
汚れ	少ない	
カーテン	有	
フロアマット	有	
欠品	無	(　　)

外装		
キャブ修復暦	無	(　　)
フロントガラス状態	良好	
	傷の程度→	・　・
シャーシ　サビ	小	
フレーム曲がり・修復暦	無	(　　)
ボデー修復暦	無	(　　)

点検者　報告欄

Copyright (c) 2026 TRUCK-ONE Co., Ltd.　All Rights Reserved.