車両情報シート

管理番号	4404	形状	ウイング
車名	日野	通称名	レンジャー
型式	TKG-FD7JLAG	車台番号	FD7JLA-17832

①入庫確認	②営業	③HP掲載
車両業務	支店長	営業支援G

1

日付: 2026/9/1

ウイング ・ バン ・ 冷凍車

基本情報		
	年式	平成27 (2015) 年 6 月
	エンジン型式	J07E
	排気量	6,400 cc
	馬力	240 ps
	最大積載量	2,550 kg
	車検	抹消 [年 月 日] ←抹消の場合不要
	サイズ・免許区分	中型 [中型(8t未満)]
	車体の長・幅・高さ	車検証:長 8,700 mm ・ 幅 2,310 mm ・ 高 3,490 mm 実測:長 mm ・ 幅 mm ・ 高 mm

＊実測は車検証寸法と大きく異なる場合のみ

車両情報		
	走行km	412 千km [実走]
	タコグラフ	有 [別体] (平成29 年 9 月)
	シフト	セミAT 速 セミATの場合⇒[プロシフト]
	ペダル数	2
	ターボ	有
	ブレーキ	AOH [ドラム]
	ABS	有
	リターダ	無 [ ]
	エアサス	有 [リア]
	速度抑制装置	無
	Nox・PM	適合
	燃料タンク	150 L+ L+ L
	燃料	軽油 [ ]
	アドブルー使用	無
	駆動方式	4×2
	小型・大型形状	小型の場合→ 大型の場合→

装備類		
	ヘッドライト	ディスチャージ
	フォグランプ	有
	キャブルーフ・幅	キャブルーフ: 標準 キャブ幅: 標準 ←大型の場合は空欄
	ベッド	有
	エアコン	有 [オート]
	エアバッグ	有
	パワーウィンドウ	有
	集中ドアロック	有
	ミラー機能	有 [格納ミラー ・ ・]
	オーディオ	有 [純正] [ラジオ ・ ・]
	ETC	有 [種類 2.0]
	バックカメラ	有 [カラー]
	ドライブレコーダー	無
	オートクルーズ	有
	坂道発進装置	有
	その他装備	

上物情報1 (荷箱)		
	メーカー[年式]	トランテックス [ ] [平成27 年 6 月]
	型式・製造番号	型式: HFDLJ-MJAAMH 製造番号: 2KZ8215
	床材質・形状	木 [フラット]
	内寸法	長 6,250 mm × 幅 2,200 mm × 高 2,390 mm
	間口	幅 2,180 mm × 高 2,310 mm
	サイドドア	無 [ ]
	サイドドア寸法	幅 mm × 高 mm
	床面地上高	980 mm
	ラッシングレール	2 段
	床フック	対 [ ] 個
	スタンション・ポール	スタンション: 個 ポール: 本
	壁厚	サイド: mm リア: mm
	中間柱	
	ジョロダーレール	有 [レール]
	ネダ	横ネダ→ アルミ 縦ネダ→ アルミ
	載替	無
	その他情報	

上物情報2 (冷凍機)		
	メーカー[年式]	[ ] [年 月]
	型式・製造番号	型式: 製造番号:
	冷凍方式	
	設定温度	度 ～ 度
	冷却テスト	庫内温度 度 h→ 度 (月測定)
	スタンバイ装置	＊有の場合→[コード]
	アワメータ	EG h スタンバイ h
	その他情報	

上物情報3 (ゲート)		
	形状	無 [ ] ※跳上の場合⇒ [ ]
	メーカー	[ ]
	型式・製造番号	型式: 製造番号:
	操作方法	[・]
	寸法(外寸)	幅: mm 奥行: mm
	ストッパー迄寸法	幅: mm 奥行: mm
	その他情報	

Copyright (c) 2026 TRUCK-ONE Co., Ltd. All Rights Reserved.

車両情報シート

2

日付： 2026/9/1

管理番号	4404	形状	ウイング
車名	日野	通称名	レンジャー
型式	TKG-FD7JLAG	車台番号	FD7JLA-17832

ウイング ・ バン ・ 冷凍車

項目	内容	点検項目	点検結果
エンジン	エンジン エンジンオイル	液量	○
		漏れ	○
		異音	○
		振動	○
	ターボ	油漏れ	○
		異音	○
	フューエルポンプ	漏れ	○
	ファンベルト	緩み・鳴き	○
	冷却水 ウォーターポンプ	液量	○
		漏れ・汚れ・損傷	○
		水温	○
	マフラー 排ガス・触媒装置	状態	○
		取付	○
		黒煙・白煙	○
	キャブチルト	動作	○
報告欄			

項目	内容	点検項目	点検結果
ミッション・ 動力伝達装置	ミッション	状態	○
		入れやすさ	○
		オイル漏れ	○
	クラッチ	すべり	
		切れ不良	
		切れ位置	
		異音	
	クラッチオイル	量	
	デファレンシャル	油漏れ	○
		異音	○
	プロペラ・ドライブシャフト	異音	○
		ガタ	○
	PTO	作動不良	
		オイル漏れ	
		異音	
報告欄			

項目	内容	点検項目	点検結果
制動装置・その他	ブレーキ	効き具合	○
	ABS		○
	エアマスター	不良・油漏	○
	駐車ブレーキ	効き具合	○
	坂道発進装置		○
エア・コンプレッサ		漏れ・不良	
報告欄			

項目	内容	点検項目	点検結果
かじ取り装置 足廻り	ハンドル	遊び	○
		ガタ・異音	○
	パワーステアリング ・ギアボックス	損傷	○
		液量	○
		油漏れ	○
	リーフスプリング	異音・折損	○
	エアサス	損傷・漏れ・不良	○
報告欄			

項目	内容	点検項目	点検結果
電装関係（外装）	ヘッドライト		○
	フォグランプ		○
	ウインカー		○
	ストップランプ		○
	車幅灯（マーカー）		1箇所球切れ
	車高灯		○
	作業灯・庫内灯		○
	ナンバー灯		○
電装関係(内装)	ワイパー		○
	パワーウインドウ		○
	集中ドアロック		○
	ミラー機能		○
	ホーン		○
	オーディオ		○
	バックアイカメラ		○
	計器類　点灯状態		○
	ルームランプ		○
	セルモータ		○
	バッテリー（状態）		○
	オルタネータ（ダイナモ）		○
エアコン	コンプレッサー		○
	風量・冷風		○
インジケーター（警告）ランプ点灯			○
その他報告欄	ルームランプカバー割れ		

項目	内容	点検項目	点検結果
上物関係 ウイング	ウイング　開閉		○
	ウイングシリンダー		○
	作動油　量・漏れ		○
冷凍機	冷凍機作動		
	エバポレータ	ファン・風量	
		異音	
	コンプレッサー	ベルト張・鳴	
	コンデンサ	異音	
		ファンモータ	
	冷媒サイトグラス	色・量	
	サブエンジン	油量・漏れ	
		異音	
	冷却水	液量	
		漏れ	
パワーゲート	パワーゲート作動		
	ストッパー作動		
	ラジコン・リモコン作動		
報告欄			

タイヤ	
[残りmm表示]	FF　6（1 A）　5（1 A） FR　（　）　（　） RF　5（1 A）　5（1 A）　5（1 A）　5（1 A） RR　（　）　（　）　（　）　（　） スペア　2（2 A）　（　） ・タイヤサイズ　F　225/80R 17.5 R　225/80R 17.5 ・タイヤパターン　1 タテ溝 ・ 2 ミックス ・ 3 スタッドレス ・ 4 その他 ＊各タイヤのタイヤパターンを（　　）に記入 ・ホイール　A 鉄 ・ B アルミ ・ C 鉄（メッキ） ＊各タイヤのホイールを（　　）に記入 ・状態　イ 異常磨耗 ・ ロ 損傷 ・ ハ 亀裂 ・ ニ ひび割れ ＊タイヤの状態を（　　）に記入

点検結果：　○：良好　△：継続的な点検が必要　×：要修理・交換

Copyright (c) 2026 TRUCK-ONE Co., Ltd. All Rights Reserved.

車両情報シート

管理番号	4404	形状	ウイング
車名	日野	通称名	レンジャー
型式	TKG-FD7JLAG	車台番号	FD7JLA-17832

日付: 2026/9/1

ウイング ・ バン ・ 冷凍車

外装状態

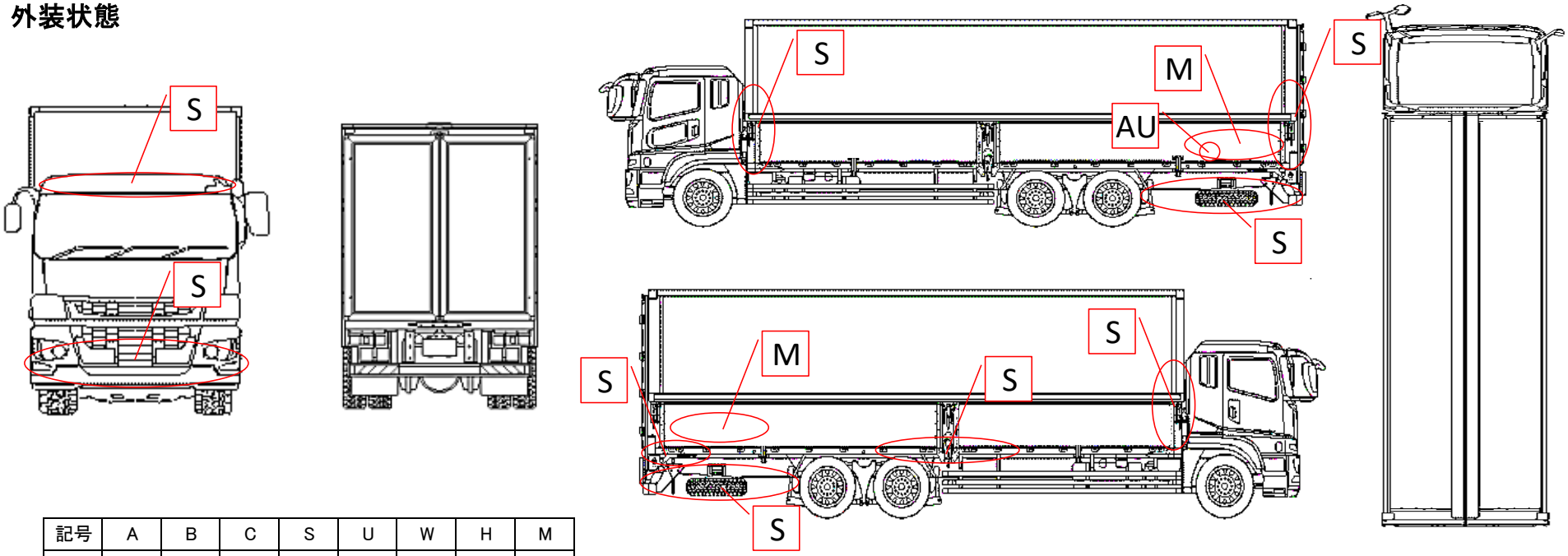

記号	A	B	C	S	U	W	H	M
意味	スリ傷	板金	腐	サビ	凸凹曲	波	穴	跡

車内付属品							
キー各種	キャブ:	1本	上物:	無			
	燃料タンク:	無	キーレス:	有			
工具・ジャッキ	工具:	無	ジャッキ:	無			
取説各種	取扱説明書:	有	メンテナンスノート:	無			
整備記録簿	有						
	記録期間→	(	R4.4	)			

キャブ内装		
シートの状態	良好	( )
破損	無	( )
汚れ	少ない	
カーテン	無	
フロアマット	有	
欠品	無	( )

外装		
キャブ修復暦	無	( )
フロントガラス状態	傷あり	
	傷の程度→	点キズ ・ ・
シャーシ サビ	中～大	
フレーム曲がり・修復暦	無	( )
ボデー修復暦	無	( )

点検者 報告欄

キャビン全塗装(黄緑⇒白)
助手席側Rバンパー角ゴム欠品

Copyright (c) 2026 TRUCK-ONE Co., Ltd. All Rights Reserved.