車両情報シート

管理番号	4463	形状	冷凍車
車名	いすゞ	通称名	フォワード
型式	TKG-FRR90T2	車台番号	FRR90-7073860

①入庫確認	②営業	③HP掲載
車両業務	支店長	営業支援G

1

日付: 2026/8/24

ウイング ・ バン ・ 冷凍車

基本情報		
	年式	平成26 (2014) 年 12 月
	エンジン型式	4HK1
	排気量	5,190 cc
	馬力	210 ps
	最大積載量	2,550 kg
	車検	有 [令和8 年 12 月 16 日] ←抹消の場合不要
	サイズ・免許区分	中型 [中型(8t未満)]
	車体の長・幅・高	車検証:長 8,750 mm ・ 幅 2,490 mm ・ 高 3,300 mm 実測:長 mm ・ 幅 mm ・ 高 mm

＊実測は車検証寸法と大きく異なる場合のみ

車両情報		
	走行km	566 千km [実走]
	タコグラフ	無 [ ] (年 月)
	シフト	MT 6 速 セミATの場合⇒[ ]
	ペダル数	3
	ターボ	有
	ブレーキ	AOH [ドラム]
	ABS	有
	リターダ	無 [ ]
	エアサス	無 [ ]
	速度抑制装置	無
	Nox・PM	適合
	燃料タンク	200 L+ L+ L
	燃料	軽油 [ ]
	アドブルー使用	無
	駆動方式	4×2
	小型・大型形状	小型の場合→ 大型の場合→

装備類		
	ヘッドライト	ディスチャージ
	フォグランプ	有
	キャブルーフ・幅	キャブルーフ: 標準 キャブ幅: ワイド ←大型の場合は空欄
	ベッド	有
	エアコン	有 [オート]
	エアバッグ	有
	パワーウィンドウ	有
	集中ドアロック	有
	ミラー機能	有 [格納ミラー ・ ・]
	オーディオ	有 [純正] [ラジオ ・ ・]
	ETC	有 [種類 2.0]
	バックカメラ	有 [カラー]
	ドライブレコーダー	無
	オートクルーズ	有
	坂道発進装置	有
	その他装備	

上物情報1 (荷箱)		
	メーカー[年式]	日本フルハーフ [ ] [年 月]
	型式・製造番号	型式: GLF7 製造番号: E5E4121
	床材質・形状	アルミ [キーストン]
	内寸法	長 6,130 mm × 幅 2,260 mm × 高 2,000 mm
	間口	幅 2,260 mm × 高 1,990 mm
	サイドドア	有 [片開]
	サイドドア寸法	幅 1,170 mm × 高 1,940 mm
	床面地上高	1,160 mm
	ラッシングレール	2 段
	床フック	対 [ ] 個
	スタンション・ポール	スタンション: 個 ポール: 本
	壁厚	サイド: 75 mm リア: 62 mm
	中間柱	
	ジョロダーレール	有 [レール]
	ネダ	横ネダ→ アルミ 縦ネダ→ アルミ
	載替	無
	その他情報	ジョロダーレール4列 仕切り板有り

上物情報2 (冷凍機)		
	メーカー[年式]	菱重 [ ] [年 月]
	型式・製造番号	型式: TDJS60A-L2 製造番号: 461700299BL
	冷凍方式	直結式
	設定温度	30 度 ～ -30 度
	冷却テスト	庫内温度 26.1 度 3 h→ -10.5 度 (10 月測定)
	スタンバイ装置	無 ＊有の場合→[コード]
	アワメータ	EG h スタンバイ h
	その他情報	

上物情報3 (ゲート)		
	形状	[ ] ※跳上の場合⇒ [ ]
	メーカー	[ ]
	型式・製造番号	型式: 製造番号:
	操作方法	[・]
	寸法(外寸)	幅: mm 奥行: mm
	ストッパー迄寸法	幅: mm 奥行: mm
	その他情報	

Copyright (c) 2026 TRUCK-ONE Co., Ltd. All Rights Reserved.

車両情報シート

日付: 2026/8/24

管理番号	4463	形状	冷凍車
車名	いすゞ	通称名	フォワード
型式	TKG-FRR90T2	車台番号	FRR90-7073860

ウイング ・ バン ・ 冷凍車

項目	内容	点検項目	点検結果
エンジン	エンジン エンジンオイル	液量	○
		漏れ	△
		異音	○
		振動	○
	ターボ	油漏れ	○
		異音	○
	フューエルポンプ	漏れ	○
	ファンベルト	緩み・鳴き	○
	冷却水 ウォーターポンプ	液量	○
		漏れ・汚れ・損傷	○
		水温	○
	マフラー 排ガス・触媒装置	状態	○
		取付	○
		黒煙・白煙	○
	キャブチルト	動作	
報告欄			

項目	内容	点検項目	点検結果
ミッション・ 動力伝達装置	ミッション	状態	○
		入れやすさ	○
		オイル漏れ	○
	クラッチ	すべり	○
		切れ不良	○
		切れ位置	○
		異音	○
	クラッチオイル	量	○
	デファレンシャル	油漏れ	○
		異音	○
	プロペラ・ドライブシャフト	異音	○
		ガタ	○
	PTO	作動不良	
		オイル漏れ	
		異音	
報告欄			

項目	内容	点検項目	点検結果
制動装置・その他	ブレーキ	効き具合	○
	ABS		○
	エアマスター	不良・油漏	○
	駐車ブレーキ	効き具合	○
	坂道発進装置		○
エア・コンプレッサ		漏れ・不良	○
報告欄			

項目	内容	点検項目	点検結果
かじ取り装置 足廻り	ハンドル	遊び	○
		ガタ・異音	○
	パワーステアリング ・ギアボックス	損傷	○
		液量	○
		油漏れ	○
	リーフスプリング	異音・折損	○
	エアサス	損傷・漏れ・不良	○
報告欄			

項目	内容	点検項目	点検結果
電装関係(外装)	ヘッドライト		○
	フォグランプ		○
	ウインカー		○
	ストップランプ		○
	車幅灯(マーカー)		○
	車高灯		○
	作業灯・庫内灯		○
	ナンバー灯		○
電装関係(内装)	ワイパー		○
	パワーウインドウ		○
	集中ドアロック		○
	ミラー機能		○
	ホーン		○
	オーディオ		○
	バックアイカメラ		○
	計器類 点灯状態		○
	ルームランプ		○
	セルモータ		○
	バッテリー(状態)		○
	オルタネータ(ダイナモ)		○
エアコン	コンプレッサー		○
	風量・冷風		○
インジケーター(警告)ランプ点灯			○
その他報告欄			

項目	内容	点検項目	点検結果
上物関係 ウイング	ウイング 開閉		
	ウイングシリンダー		
	作動油 量・漏れ		
冷凍機	冷凍機作動		○
	エバポレータ	ファン・風量	○
		異音	○
	コンプレッサー	ベルト張・鳴	○
	コンデンサ	異音	○
		ファンモータ	○
	冷媒サイトグラス	色・量	○
	サブエンジン	油量・漏れ	
		異音	
	冷却水	液量	
		漏れ	
パワーゲート	パワーゲート作動		
	ストッパー作動		
	ラジコン・リモコン作動		
報告欄	導風板がある為、温度下がらない。		

タイヤ	
[残りmm表示]	FF 12 (2 B) 12 (2 B) FR ( ) ( ) RF 6 (2 B) 7 (2 B) 12 (2 B) 12 (2 B) RR ( ) ( ) ( ) ( ) スペア 9 (2 B) ( ) ・タイヤサイズ F 225/80R17.5 R 225/80R17.5 ・タイヤパターン 1 タテ溝 ・ 2 ミックス ・ 3 スタッドレス ・ 4 その他 ＊各タイヤのタイヤパターンを( )に記入 ・ホイール A 鉄 ・ B アルミ ・ C 鉄(メッキ) ＊各タイヤのホイールを( )に記入 ・状態 イ 異常磨耗 ・ ロ 損傷 ・ ハ 亀裂 ・ ニ ひび割れ ＊タイヤの状態を( )に記入

点検結果: ○:良好 △:継続的な点検が必要 ×:要修理・交換

Copyright (c) 2026 TRUCK-ONE Co., Ltd. All Rights Reserved.

車両情報シート

管理番号	4463	形状	冷凍車
車名	いすゞ	通称名	フォワード
型式	TKG-FRR90T2	車台番号	FRR90-7073860

日付: 2026/8/24

ウイング ・ バン ・ 冷凍車

外装状態

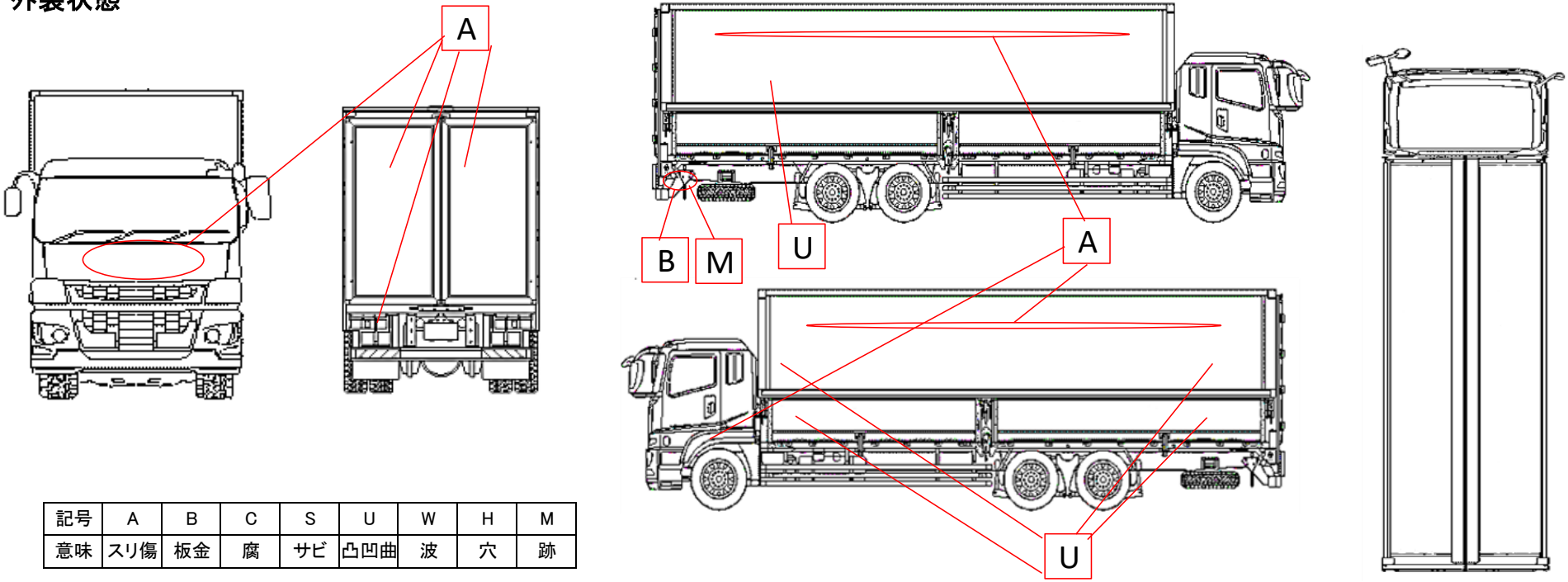

記号	A	B	C	S	U	W	H	M
意味	スリ傷	板金	腐	サビ	凸凹曲	波	穴	跡

車内付属品							
キー各種	キャブ:	3本	上物:	2本			
	燃料タンク:	無	キーレス:	有			
工具・ジャッキ	工具:	無	ジャッキ:	無			
取説各種	取扱説明書:	有	メンテナンスノート:				
整備記録簿	有						
	記録期間→	(I28.12/H29.12/R3.12/R5.11/R6.1)					

キャブ内装		
シートの状態	損傷	(破れ)
破損	無	( )
汚れ	中	
カーテン	有	
フロアマット	有	
欠品	無	( )

外装		
キャブ修復暦	無	( )
フロントガラス状態	傷あり	
	傷の程度→	点キズ ・ ・
シャーシ サビ	小	
フレーム曲がり・修復暦	無	( )
ボデー修復暦	無	( )

点検者 報告欄

Copyright (c) 2026 TRUCK-ONE Co., Ltd. All Rights Reserved.