車両情報シート

①入庫確認	②営業	③HP掲載
車両業務	支店長	営業支援G

1

日付: 2025/4/8

クレーン付・クレーン付セルフ・セルフ・セフティー

No				
	管理番号	36578	形状	クレーン付
	車名	UDトラックス	通称名	クオン
	型式	2PG-CW5CA	車台番号	JNCMB02DXLU048205

基本情報		
	年式	令和2 (2020) 年 1 月
	エンジン型式	GH11
	排気量	10,830 cc
	馬力	390 ps
	最大積載量	12,000 kg
	車検	有 [令和7 年 1 月 30 日]
	免許区分	大型(11t以上)
	車体 長さ	車検証 11980 mm 実測 mm
	車体 幅	車検証 2490 mm 実測 mm
	車体 高さ	車検証 3600 mm 実測 mm

＊実測は車検証寸法と大きく異なる場合のみ

車両情報		
	走行km	209 千km [実走]
	タコグラフ	有 [別体] (令和元 年 10 月)
	シフト	セミAT 速 セミATの場合⇒ [ｴｽｺｯﾄ] 他( )
	ペダル数	2
	ターボ	有
	ブレーキ	AOH [ドラム]
	ABS	有
	補助ブレーキ	有 [リターダ] リターダの場合⇒ [EG]
	エアサス	有 [リア]
	速度抑制装置	有
	Nox・PM	適合
	燃料タンク	300 L + 300 L + L
	燃料	軽油 [ ]
	アドブルー使用	有
	駆動方式	6×4
	小型形状	←大型の場合は空欄

装備類		
	ヘッドライト	LED
	フォグランプ	有
	キャブ幅	標準
	キャブルーフ	標準
	キャブグレード	標準
	ベッド	有
	エアコン	有 [オート]
	エアバッグ	有
	パワーウィンドウ	有
	集中ドアロック	有
	格納ミラー	有 ヒーター付
	電動ミラー	有
	オーディオ	有 [社外] [ラジオ ・ ナビ ・]
	ETC	有 [2.0]
	バックカメラ	有 [カラー]
	オートクルーズ	有
	坂道発進補助装置	有
	その他装備	

上物情報1 (ボデー)		
	メーカー	[ ]
	型式	
	製造番号[年式]	[年 月]
	内寸法 長	8800 mm
	内寸法 幅	2390 mm
	内寸法 高	300 mm リア:380mm
	床面地上高	1150 mm
	床フック	23 対 [埋込]
	スタンション	個
	ウインチ	無
	自動歩み	無
	オートスライダー	無
	上物操作	
	横根太	鉄
	載替	
	その他情報	

上物情報2 (クレーン)		
	メーカー	タダノ [ ]
	型式	TM-ZS504HRENSA
	製造番号[年式]	41050507444 [令和元 年 12 月]
	吊荷重	2.9t [ ]
	クレーン段数	4段
	操作	ラジコン
	フックイン	有
	リアジャッキ	無
	載替	無
	その他情報	操作レバーは古河仕様

上物情報3 (ゲート)		
	形状	無 [ ] ＊跳上の場合⇒ [ ]
	メーカー	[ ]
	型式	
	製造番号	
	寸法(外寸)	幅: mm 高: mm
	ストッパー迄寸法	幅: mm 高: mm
	その他情報	

Copyright (c) 2024 TRUCK-ONE Co., Ltd. All Rights Reserved.

車両チェックシート

2

日付:

クレーン付・クレーン付セルフ・セルフ・セフティー

管理番号	36578	形状	クレーン付
車名	UDトラックス	通称名	クオン
型式	2PG-CW5CA	車台番号	JNCMB02DXLU048205

項目	内容	点検項目	点検結果	対応
エンジン	エンジン エンジンオイル	液量	○	
		漏れ	△	
		汚れ	△	
		水混入	○	
		異音・振動	○	
	ターボ	油漏れ	○	
		異音	○	
		配管	○	
	ブローバイ・排圧		○	
	燃料・噴射ポンプ	漏れ	○	
		噴け不良	○	
	ファンベルト	緩み・鳴き	○	
	冷却水 ウォーターポンプ	液量	○	
		漏れ	○	
		汚れ	○	
		ホース損傷	○	
		水温	○	
	マフラー 排ガス・触媒装置	取付	○	
		腐食	○	
		詰まり	○	
		黒煙・白煙	○	
報告欄	EGRバルブ付近オイル滲み			

項目	内容	点検項目	点検結果	対応
ミッション・動力伝達装置	ミッション	ギア鳴り	○	
		ギア抜け	○	
		オイル漏れ	○	
		異音・振動	○	
	クラッチ	すべり		
		切れ不良		
		切れ位置		
		異音		
	クラッチ　マスターオイル	漏れ		
	デファレンシャル	油漏れ	△	
		異音	○	
	プロペラ・ドライブシャフト	異音	○	
		ガタ	○	
	PTO	作動不良	○	
		オイル漏れ	○	
		ガタ・異音	○	
報告欄				

項目		有無	対応
装備類	ｽﾍﾟｱｷｰ　キャブ	有	
	ｽﾍﾟｱｷｰ　燃料タンク	有	
	ｽﾍﾟｱｷｰ　上物	無	
	キーレス	有	
	取扱説明書	有	
	整備記録簿	有	
	カーテン	有	
	フロアマット	有	
	工具	有	
	ジャッキ	有	

項目	内容	点検項目	点検結果	対応
制動装置・その他	ブレーキ	効き具合	○	
	ABS		○	
	エアマスター	不良・油漏		
	駐車ブレーキ	効き具合	○	
	坂道発進装置		○	
エア・コンプレッサ		漏れ	○	
		不良	○	
報告欄				

項目	内容	点検項目	点検結果	対応
かじ取り装置 足廻り	ハンドル	遊び	○	
		ガタ・異音	○	
	ギアボックス	油漏れ	○	
	パワーステアリング	損傷	○	
		油漏れ	○	
	リーフスプリング	異音	○	
		損傷	○	
	エアサス	損傷	○	
		エア漏れ	○	
		作動不良	○	
報告欄				

項目	内容	点検項目	点検結果	対応
電装関係（外装）	ヘッドライト		○	
	フォグランプ		○	
	ウインカー		○	
	ストップランプ		○	
	車幅灯（マーカー）		○	
	車高灯			
	作業灯・庫内灯		○	
	ナンバー灯		○	
電装関係（内装）	ワイパー		○	
	パワーウインドウ		○	
	集中ドアロック		○	
	格納ミラー		○	
	電動ミラー		○	
	ホーン		○	
	ラジオ・オーディオ		○	
	バックアイカメラ		○	
	計器類　点灯状態		○	
	ルームランプ		○	
電装関係（バッテリー）	セルモータ		○	
	バッテリー（ターミナル）		○	
	オルタネータ（ダイナモ）		○	
エアコン	コンプレッサー		○	
	風量		○	
	ガス		○	
インジケーター（警告）ランプ点灯			○	
その他報告欄				

項目	内容	点検項目	点検結果	対応
上物関係	上物動作			
	作動油　量・漏れ			
	ラジコン作動			
	ウインチワイヤー			
	自動歩み			
	その他　損傷			
	クレーン作動		○	
	作動油　量・漏れ		○	
	ラジコン作動		○	
	フックイン作動		○	
	ワイヤー		○	
	その他損傷		○	
報告欄 上記項目状況など記入				

タイヤ
[残りmm表示]

FF		15 (3 B)	15 (3 B)	
FR		( )	( )	
RF	11 (3 B)	12 (3 B)	14 (3 B)	14 (3 B)
RR	12 (3 B)	13 (3 B)	12 (3 B)	14 (3 B)
	スペア	13 (2 B)	( )	

・タイヤサイズ　F 295/80R 22.5（スペア含む）

R 275/80R 22.5

・タイヤパターン　1 タテ溝 ・ 2 ミックス ・ 3 スタッドレス ・ 4 その他
＊各タイヤのタイヤパターンを（　　）に記入

・ホイール　A 鉄 ・ B アルミ ・ C 鉄（メッキ）
＊各タイヤのホイールを（　　）に記入

・状態　イ 異常磨耗 ・ ロ 損傷 ・ ハ 亀裂など（　　）に記入
＊ない場合は記載不要

点検結果:　○:良好　△:継続的な点検が必要　×:要修理・交換
対応:　R: 修理　P: 交換　S: 清掃　O: 給油（水）

Copyright (c) 2024 TRUCK-ONE Co., Ltd. All Rights Reserved.

車両チェックシート

管理番号	36578	形状	クレーン付
車名	UDトラックス	通称名	クオン
型式	2PG-CW5CA	車台番号	JNCMB02DXLU048205

日付:

クレーン付・クレーン付セルフ・セルフ・セフティー

外装状態

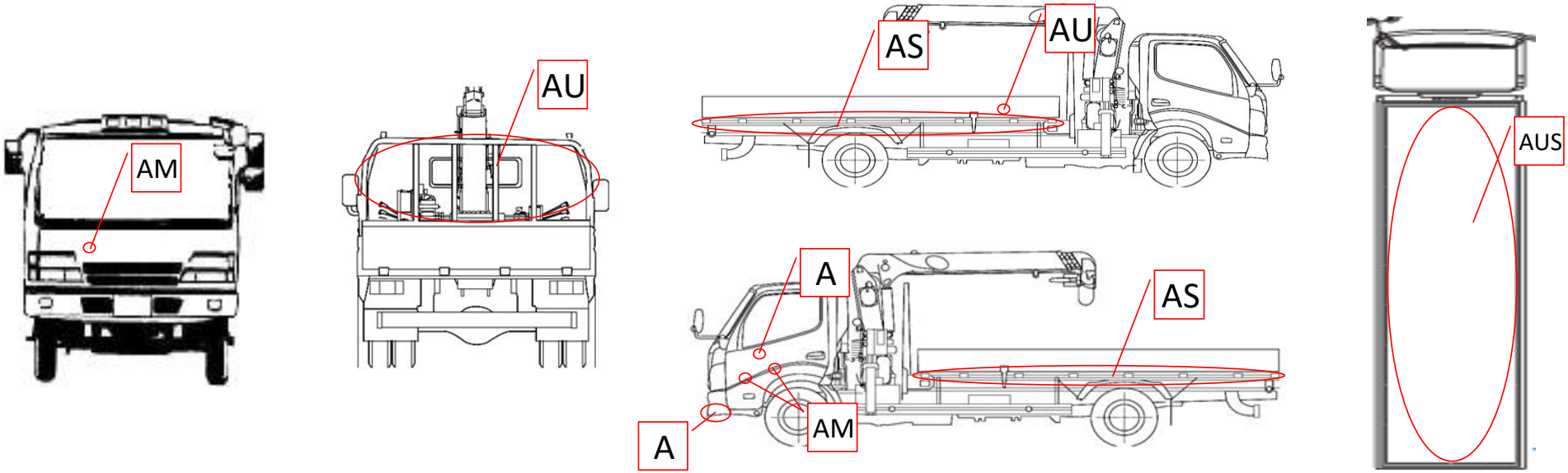

記号	A	B	C	S	U	W	H	M
意味	スリ傷	板金	腐	サビ	凸凹曲	波	穴	跡

キャブ内装			外装			点検者　報告欄
シート破れ	無		キャブ修復暦	無	( )	
破損	無	( )	キャブ・コーションプレート	有		
スイッチ類	良好	( )	フロントガラス状態	傷あり	[ ]	
汚れ	少ない			傷の程度	[点キズ]( )	
欠品	無	( )	シャーシ　サビ	小		
その他			フレーム曲がり・修復暦	無	( )	
			ボデー修復暦	無	( )	

Copyright (c) 2024 TRUCK-ONE Co., Ltd. All Rights Reserved.