車両情報シート

管理番号	3943	形状	深ダンプ
車名	日野	通称名	デュトロ
型式	2WG-XZU603T	車台番号	XZU603-0001158

①入庫確認	②営業	③HP掲載
車両業務	支店長	営業支援G

1

日付: 2026/6/24

ダンプ・ダンプ(土砂禁)・クレーン付ダンプ

基本情報		
	年式	令和8 (2026) 年 2 月
	エンジン型式	N04C
	排気量	4,000 cc
	馬力	150 ps
	最大積載量	3,000 kg
	車検	有 [令和10 年 2 月 16 日] ←抹消の場合不要
	サイズ・免許区分	小型 [準中型(7.5t未満)]
	車体の長・幅・高さ	車検証:長 4,690 mm ・ 幅 1,690 mm ・ 高 1,980 mm 実測:長 mm ・ 幅 mm ・ 高 mm

＊実測は車検証寸法と大きく異なる場合のみ

車両情報		
	走行km	1 千km [実走]
	タコグラフ	無 [ ] (年 月)
	シフト	MT 6 速 セミATの場合⇒[ ]
	ペダル数	3
	ターボ	有
	ブレーキ	VAC [ディスク]
	ABS	有
	リターダ	無 [ ]
	エアサス	無 [ ]
	速度抑制装置	無
	Nox・PM	適合
	燃料タンク	60 L+ L+ L
	燃料	軽油 [ ]
	アドブルー使用	有
	駆動方式	4×2
	小型・大型形状	小型の場合→ 全低床 大型の場合→

装備類		
	ヘッドライト	LED
	フォグランプ	無
	キャブルーフ・幅	キャブルーフ: 標準 キャブ幅: 標準 ←大型の場合は空欄
	ベッド	無
	エアコン	有 [マニュアル]
	エアバッグ	有
	パワーウィンドウ	有
	集中ドアロック	有
	ミラー機能	有 [格納ミラー ・ ・]
	オーディオ	有 [純正] [ラジオ ・ ・]
	ETC	無 [種類]
	バックカメラ	有 [カラー]
	ドライブレコーダー	無
	オートクルーズ	無
	坂道発進装置	無
	その他装備	

上物情報1(ボデー)		
	メーカー[年式]	新明和 [ ] [年 月]
	型式・製造番号	型式: DR2-0110SY 製造番号: S2509059xxx
	内寸法	長 3,050 mm × 幅 1,600 mm × 高 1,000 mm
	床厚み	6 mm 二重張 [無]
	ボデー材質	鉄 鉄の場合→[不明]
	リアゲート	観音開
	リアゲート水密	無
	コボレーン	無 [ ] ／ ( )
	底形状	角底
	形状(小型)	標準
	載替	無
	その他情報	

上物情報2(クレーン)		
	メーカー[年式]	[ ] [年 月]
	型式・製造番号	型式: 製造番号:
	吊荷重・クレーン段数	吊荷重: [ ] クレーン段数:
	ラジコン	
	フックイン	
	リアジャッキ	
	載替	
	その他情報	

Copyright (c) 2026 TRUCK-ONE Co., Ltd. All Rights Reserved.

車両情報シート

管理番号	3943	形状	深ダンプ
車名	日野	通称名	デュトロ
型式	2WG-XZU603T	車台番号	XZU603-0001158

日付: 2026/6/24

ダンプ・ダンプ(土砂禁)・クレーン付ダンプ

項目	内容	点検項目	点検結果
エンジン	エンジン エンジンオイル	液量	○
		漏れ	○
		異音	○
		振動	○
	ターボ	油漏れ	○
		異音	○
	フューエルポンプ	漏れ	○
	ファンベルト	緩み・鳴き	○
	冷却水 ウォーターポンプ	液量	○
		漏れ・汚れ・損傷	○
		水温	○
	マフラー 排ガス・触媒装置	状態	○
		取付	○
		黒煙・白煙	○
	キャブチルト	動作	
報告欄			

項目	内容	点検項目	点検結果
ミッション・ 動力伝達装置	ミッション	状態	○
		入れやすさ	○
		オイル漏れ	○
	クラッチ	すべり	○
		切れ不良	○
		切れ位置	○
		異音	○
	クラッチオイル	量	○
	デファレンシャル	油漏れ	○
		異音	○
	プロペラ・ドライブシャフト	異音	○
		ガタ	○
	PTO	作動不良	○
		オイル漏れ	○
		異音	○
報告欄			

項目	内容	点検項目	点検結果
制動装置・その他	ブレーキ	効き具合	○
	ABS		○
	エアマスター	不良・油漏	
	駐車ブレーキ	効き具合	○
	坂道発進装置		
エア・コンプレッサ		漏れ・不良	○
報告欄			

項目	内容	点検項目	点検結果
かじ取り装置 足廻り	ハンドル	遊び	○
		ガタ・異音	○
	パワーステアリング ・ギアボックス	損傷	○
		液量	○
		油漏れ	○
	リーフスプリング	異音・折損	○
	エアサス	損傷・漏れ・不良	
報告欄			

項目	内容	点検項目	点検結果
電装関係(外装)	ヘッドライト		○
	フォグランプ		○
	ウインカー		○
	ストップランプ		○
	車幅灯(マーカー)		
	車高灯		
	作業灯・庫内灯		
	ナンバー灯		○
電装関係(内装)	ワイパー		○
	パワーウインドウ		○
	集中ドアロック		○
	ミラー機能		○
	ホーン		○
	オーディオ		○
	バックアイカメラ		○
	計器類 点灯状態		○
	ルームランプ		○
	セルモータ		○
	バッテリー(状態)		○
	オルタネータ(ダイナモ)		○
エアコン	コンプレッサー		○
	風量・冷風		○
インジケーター(警告)ランプ点灯			○
その他報告欄			

項目	内容	点検項目	点検結果
上物関係 ボデー	ダンプ作動		○
	油圧		○
	ダンプ下がり具合		○
	ホイスト		○
	作動油 量・漏れ		○
	曲がり・ねじれ		○
	ブームの状態		
	その他 損傷		○
クレーン	クレーン作動		
	ブームの状態		
	作動油・量・漏れ		
	ラジコン操作		
	フックイン作動		
	リアジャッキ作動		
	ワイヤー		
	その他 損傷		
報告欄			

タイヤ
[残りmm表示]

FF		8 (1 A)	8 (1 A)	
FR		(　)	(　)	
RF	8 (1 A)	8 (1 A)	8 (1 A)	8 (1 A)
RR	(　)	(　)	(　)	(　)
スペア		8 (1 A)	(　)	

・タイヤサイズ　F 195/85R 16
R 195/85R 16

・タイヤパターン　1 タテ溝 ・ 2 ミックス ・ 3 スタッドレス ・ 4 その他
＊各タイヤのタイヤパターンを(　　)に記入

・ホイール　A 鉄 ・ B アルミ ・ C 鉄(メッキ)
＊各タイヤのホイールを(　　)に記入

・状態　イ 異常磨耗 ・ ロ 損傷 ・ ハ 亀裂 ・ ニ ひび割れ
＊タイヤの状態を(　　)に記入

点検結果:　○:良好　△:継続的な点検が必要　×:要修理・交換

Copyright (c) 2026 TRUCK-ONE Co., Ltd. All Rights Reserved.

車両情報シート

3

管理番号	3943	形状	深ダンプ
車名	日野	通称名	デュトロ
型式	2WG-XZU603T	車台番号	XZU603-0001158

日付:　2026/6/24

ダンプ・ダンプ(土砂禁)・クレーン付ダンプ

外装状態

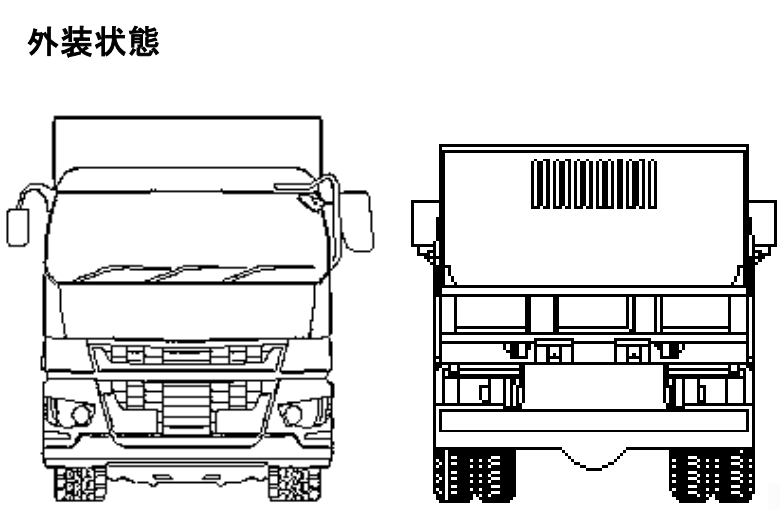

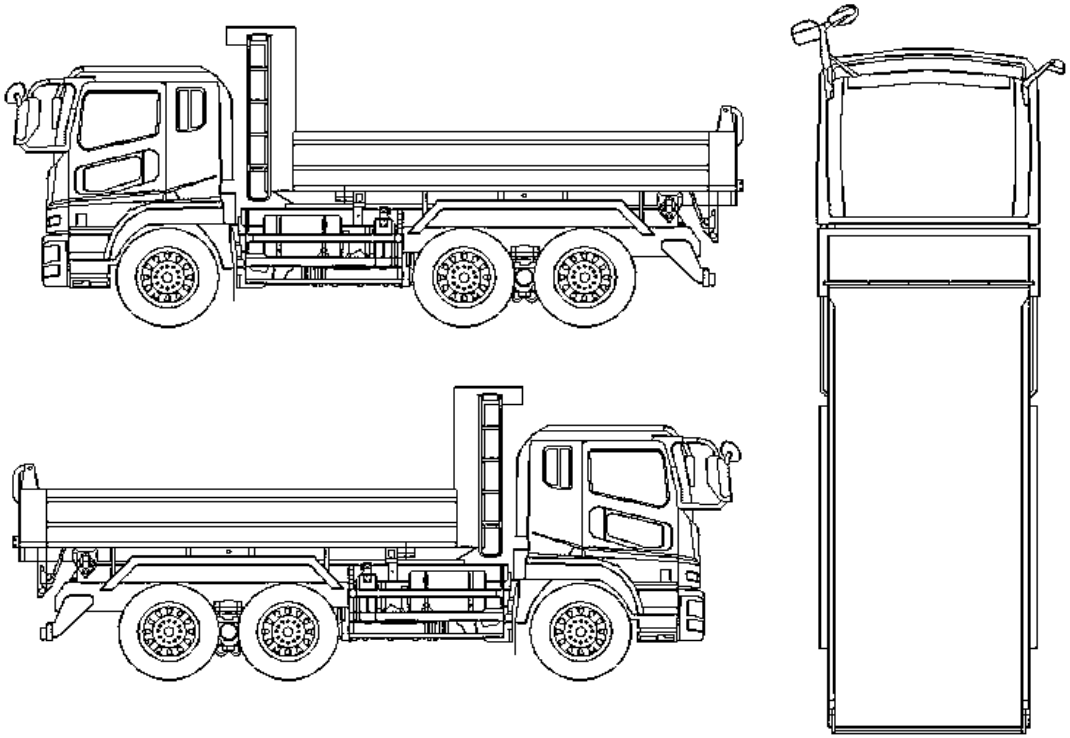

記号	A	B	C	S	U	W	H	M
意味	スリ傷	板金	腐	サビ	凸凹曲	波	穴	跡

車内付属品				キャブ内装			外装		
キー各種	キャブ:	3本	上物: 無	シートの状態	良好	( )	キャブ修復暦	無	( )
	燃料タンク:	キャブキーと同一	キーレス: 無	破損	無	( )	フロントガラス状態	良好	
工具・ジャッキ	工具:	有	ジャッキ: 有	汚れ	無			傷の程度→	・ ・
取説各種	取扱説明書:	有	メンテナンスノート: 有	カーテン	無		シャーシ　サビ	無	
整備記録簿	無			フロアマット	有		フレーム曲がり・修復暦	無	( )
	記録期間→	( )		欠品	無	( )	ボデー修復暦	無	( )

点検者　報告欄

Copyright (c) 2026 TRUCK-ONE Co., Ltd. All Rights Reserved.