# 車両情報シート

| ①入庫確認 | ②営業 | ③HP掲載 |
|---|---|---|
| 車両業務 | 支店長 | 営業支援G |
| | | |
| | | |

1

日付: 2025/6/16

アームロール・フックロール・マルチリフト

| No | | | | |
|---|---|---|---|---|
| | 管理番号 | 3120 | 形状 | アームロール |
| | 車名 | 三菱ふそう | 通称名 | キャンター |
| | 型式 | 2RG-FBAV0 | 車台番号 | FBAV0-610494 |

| 基本情報 | | |
|---|---|---|
| | 年式 | 令和7 (2025) 年 4 月 |
| | エンジン型式 | 4P10 |
| | 排気量 | 2,990 cc |
| | 馬力 | 150 ps |
| | 最大積載量 | 3,000 kg |
| | 車検 | 有 [ 令和9 年 4 月 10 日 ] |
| | 免許区分 | 準中型(7.5t未満) |
| | 車体 長さ | 車検証 4420 mm 実測 mm |
| | 車体 幅 | 車検証 1690 mm 実測 mm |
| | 車体 高さ | 車検証 1990 mm 実測 mm |

＊実測は車検証寸法と大きく異なる場合のみ

| 車両情報 | | |
|---|---|---|
| | 走行km | 1 千km [ 実走 ] |
| | タコグラフ | 無 [ ] ( 年 月 ) |
| | シフト | MT 5 速 セミATの場合⇒ [ ] 他( ) |
| | ペダル数 | 3 |
| | ターボ | 有 |
| | ブレーキ | VAC [ ディスク ] |
| | ABS | 有 |
| | 補助ブレーキ | 有 [ 排気B ] リターダの場合⇒ [ ] |
| | エアサス | 無 [ ] |
| | 速度抑制装置 | 無 |
| | Nox・PM | 適合 |
| | 燃料タンク | 70 L + L + L |
| | 燃料 | 軽油 [ ] |
| | アドブルー使用 | 有 |
| | 駆動方式 | 4×2 |
| | 小型形状 | 高床 ←大型の場合は空欄 |

| 装備類 | | |
|---|---|---|
| | ヘッドライト | LED |
| | フォグランプ | 有 |
| | キャブ幅 | 標準 |
| | キャブルーフ | 標準 |
| | キャブグレード | 標準 |
| | ベッド | 無 |
| | エアコン | 有 [ マニュアル ] |
| | エアバッグ | 有 |
| | パワーウィンドウ | 有 |
| | 集中ドアロック | 有 |
| | 格納ミラー | 有 |
| | 電動ミラー | 無 |
| | オーディオ | 有 [ 純正 ] [ ラジオ ・ ・ ] |
| | ETC | 無 [種類 ] |
| | バックカメラ | 有 [ カラー ] |
| | オートクルーズ | 無 |
| | 坂道発進補助装置 | 有 |
| | その他装備 | |

| 上物情報1 (ボデー) | | |
|---|---|---|
| | メーカー | 新明和 [ ] |
| | 型式 | CCA23-12 |
| | 製造番号[年式] | F2501521xxx [ 年 月 ] |
| | シリンダー | ツイン |
| | 載替 | 無 |
| | | |
| | その他情報 | |

| 上物情報2 (コンテナ) | | |
|---|---|---|
| | メーカー | 新明和 [ ] |
| | 型式 | CNA4-11A |
| | 製造番号[年式] | F2412521626 [ 年 月 ] |
| | 内寸法 長 | 2720 mm |
| | 内寸法 幅 | 1570 mm |
| | 内寸法 高 | 850 mm |
| | ボデー材質1 | 鉄 |
| | ボデー材質2 | スウェーデン鋼 |
| | リアゲート | 観音開 |
| | リアゲート水密 | 無 |
| | コボレーン | 無 [ ] ( ) |
| | その他情報 | |

Copyright (c) 2024 TRUCK-ONE Co., Ltd. All Rights Reserved.

# 車両チェックシート

2

日付:

アームロール・フックロール・マルチリフト

| | | | |
|---|---|---|---|
| 管理番号 | 3120 | 形状 | アームロール |
| 車名 | 三菱ふそう | 通称名 | キャンター |
| 型式 | 2RG-FBAV0 | 車台番号 | FBAV0-610494 |

| 項目 | 内容 | 点検項目 | 点検結果 | 対応 |
|---|---|---|---|---|
| エンジン | エンジン<br>エンジンオイル | 液量 | ○ | |
| | | 漏れ | ○ | |
| | | 汚れ | ○ | |
| | | 水混入 | ○ | |
| | | 異音・振動 | ○ | |
| | ターボ | 油漏れ | ○ | |
| | | 異音 | ○ | |
| | | 配管 | ○ | |
| | ブローバイ・排圧 | | ○ | |
| | 燃料・噴射ポンプ | 漏れ | ○ | |
| | | 噴け不良 | ○ | |
| | ファンベルト | 緩み・鳴き | ○ | |
| | 冷却水<br>ウォーターポンプ | 液量 | ○ | |
| | | 漏れ | ○ | |
| | | 汚れ | ○ | |
| | | ホース損傷 | ○ | |
| | | 水温 | ○ | |
| | マフラー<br>排ガス・触媒装置 | 取付 | ○ | |
| | | 腐食 | ○ | |
| | | 詰まり | ○ | |
| | | 黒煙・白煙 | ○ | |
| 報告欄 | | | | |

| 項目 | 内容 | 点検項目 | 点検結果 | 対応 |
|---|---|---|---|---|
| ミッション・動力伝達装置 | ミッション | ギア鳴り | ○ | |
| | | ギア抜け | ○ | |
| | | オイル漏れ | ○ | |
| | | 異音・振動 | ○ | |
| | クラッチ | すべり | ○ | |
| | | 切れ不良 | ○ | |
| | | 切れ位置 | ○ | |
| | | 異音 | ○ | |
| | クラッチ　マスターオイル | 漏れ | ○ | |
| | デファレンシャル | 油漏れ | ○ | |
| | | 異音 | ○ | |
| | プロペラ・ドライブシャフト | 異音 | ○ | |
| | | ガタ | ○ | |
| | PTO | 作動不良 | ○ | |
| | | オイル漏れ | ○ | |
| | | ガタ・異音 | ○ | |
| 報告欄 | | | | |

| 項目 | | 有無 | 対応 |
|---|---|---|---|
| 装備類 | ｽﾍﾟｱｷｰ　キャブ | 有 | |
| | ｽﾍﾟｱｷｰ　燃料タンク | 有 | |
| | ｽﾍﾟｱｷｰ　上物 | 無 | |
| | キーレス | 有 | |
| | 取扱説明書 | 有 | |
| | 整備記録簿 | 無 | |
| | カーテン | 無 | |
| | フロアマット | 有 | |
| | 工具 | 有 | |
| | ジャッキ | 有 | |

| 項目 | 内容 | 点検項目 | 点検結果 | 対応 |
|---|---|---|---|---|
| 制動装置・その他 | ブレーキ | 効き具合 | ○ | |
| | ABS | | ○ | |
| | エアマスター | 不良・油漏 | | |
| | 駐車ブレーキ | 効き具合 | ○ | |
| | 坂道発進装置 | | ○ | |
| エア・コンプレッサ | | 漏れ | | |
| | | 不良 | | |
| 報告欄 | | | | |

| 項目 | 内容 | 点検項目 | 点検結果 | 対応 |
|---|---|---|---|---|
| かじ取り装置<br>足廻り | ハンドル | 遊び | ○ | |
| | | ガタ・異音 | ○ | |
| | ギアボックス | 油漏れ | ○ | |
| | パワーステアリング | 損傷 | ○ | |
| | | 油漏れ | ○ | |
| | リーフスプリング | 異音 | ○ | |
| | | 損傷 | ○ | |
| | エアサス | 損傷 | | |
| | | エア漏れ | | |
| | | 作動不良 | | |
| 報告欄 | | | | |

| 項目 | 内容 | 点検項目 | 点検結果 | 対応 |
|---|---|---|---|---|
| 電装関係（外装） | ヘッドライト | | ○ | |
| | フォグランプ | | ○ | |
| | ウインカー | | ○ | |
| | ストップランプ | | ○ | |
| | 車幅灯（マーカー） | | | |
| | 車高灯 | | | |
| | 作業灯・庫内灯 | | | |
| | ナンバー灯 | | ○ | |
| 電装関係（内装） | ワイパー | | ○ | |
| | パワーウインドウ | | ○ | |
| | 集中ドアロック | | ○ | |
| | 格納ミラー | | ○ | |
| | 電動ミラー | | | |
| | ホーン | | ○ | |
| | ラジオ・オーディオ | | ○ | |
| | バックアイカメラ | | ○ | |
| | 計器類　点灯状態 | | ○ | |
| | ルームランプ | | ○ | |
| 電装関係（バッテリー） | セルモータ | | ○ | |
| | バッテリー（ターミナル） | | ○ | |
| | オルタネータ（ダイナモ） | | ○ | |
| エアコン | コンプレッサー | | ○ | |
| | 風量 | | ○ | |
| | ガス | | ○ | |
| インジケーター（警告）ランプ点灯 | | | ○ | |
| その他報告欄 | | | | |

| 項目 | 内容 | 点検項目 | 点検結果 | 対応 |
|---|---|---|---|---|
| 上物関係 | 脱着・ダンプ作動 | | ○ | |
| | ホイスト | | ○ | |
| | 作動油　量・漏れ | | ○ | |
| | 曲がり・ねじれ | | ○ | |
| | ローラー部 | | ○ | |
| | ジャッキ | | ○ | |
| | その他　損傷 | | ○ | |
| | | | | |
| | | | | |
| | | | | |
| | | | | |
| | | | | |
| | | | | |
| | | | | |
| | | | | |
| 報告欄<br>上記項目状況など記入 | | | | |

タイヤ
[残りmm表示]

| | | | | |
|---|---|---|---|---|
| FF | | 8 (1 A) | 8 (1 A) | |
| FR | | (　) | (　) | |
| RF | 8 (1 A) | 8 (1 A) | 8 (1 A) | 8 (1 A) |
| RR | (　) | (　) | (　) | (　) |
| | スペア | 8 (1 A) | (　) | |

・タイヤサイズ　F 205/75R 16

R 205/75R 16

・タイヤパターン　1 タテ溝 ・ 2 ミックス ・ 3 スタッドレス ・ 4 その他
＊必須 各タイヤのタイヤパターンを（　　）に記入

・ホイール　A 鉄 ・ B アルミ ・ C 鉄（メッキ）
＊必須 各タイヤのホイールを（　　）に記入

・状態　イ 異常磨耗 ・ ロ 損傷 ・ ハ 亀裂など（　　）に記入
＊ない場合は記載不要

**点検結果:**　○:良好　△:継続的な点検が必要　×:要修理・交換
**対応:**　R: 修理　P: 交換　S: 清掃　O: 給油（水）

Copyright (c) 2024 TRUCK-ONE Co., Ltd.  All Rights Reserved.

# 車両チェックシート

3

| 管理番号 | 3120 | 形状 | アームロール |
|---|---|---|---|
| 車名 | 三菱ふそう | 通称名 | キャンター |
| 型式 | 2RG-FBAV0 | 車台番号 | FBAV0-610494 |

日付:

アームロール・フックロール・マルチリフト

## 外装状態

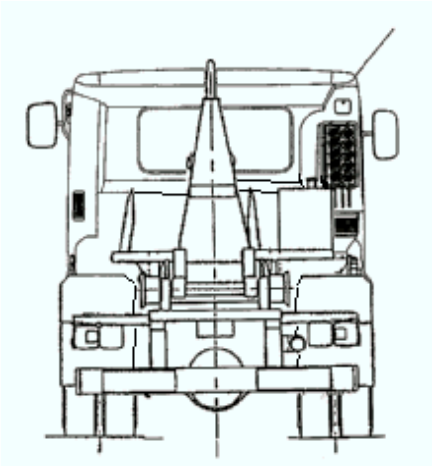

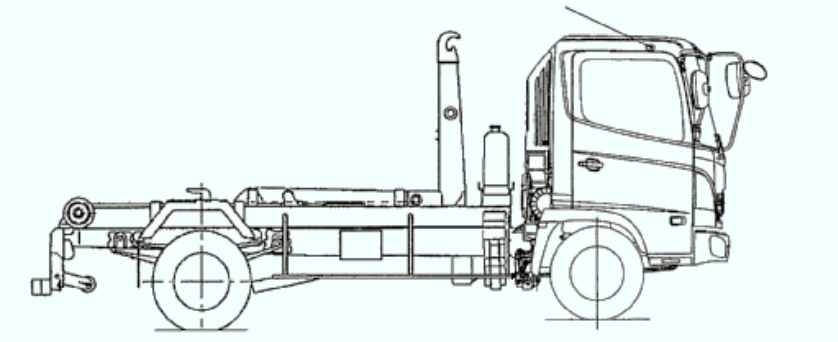

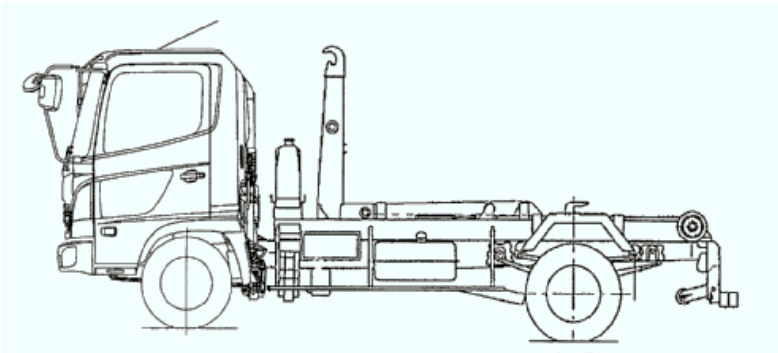

| 記号 | A | B | C | S | U | W | H | M |
|---|---|---|---|---|---|---|---|---|
| 意味 | スリ傷 | 板金 | 腐 | サビ | 凸凹曲 | 波 | 穴 | 跡 |

| キャブ内装 | | | 外装 | | | 点検者　報告欄 |
|---|---|---|---|---|---|---|
| シート破れ | 無 | | キャブ修復暦 | 無 | ( ) | |
| 破損 | 無 | ( ) | キャブ・コーションプレート | 有 | | |
| スイッチ類 | 良好 | ( ) | フロントガラス状態 | 良好 | [ ] | |
| 汚れ | 無 | | | 傷の程度 | [ ]( ) | |
| 欠品 | 無 | ( ) | シャーシ　サビ | 無 | | |
| その他 | | | フレーム曲がり・修復暦 | 無 | ( ) | |
| | | | ボデー修復暦 | 無 | ( ) | |

Copyright (c) 2024 TRUCK-ONE Co., Ltd.  All Rights Reserved.