車両情報シート

①入庫確認	②営業	③HP掲載
車両業務	支店長	営業支援G

1

日付: 2026/8/28

平ボデー

管理番号	4154	形状	平ボデー
車名	日野	通称名	デュトロ
型式	2WG-XZU713M	車台番号	XZU713-0002548

基本情報		
	年式	令和8（2026） 年 4 月
	エンジン型式	N04C
	排気量	4,000 cc
	馬力	150 ps
	最大積載量	3,000 kg
	車検	有 ［ 令和10 年 4 月 21 日 ］ ←抹消の場合不要
	サイズ・免許区分	小型 ［ 準中型（7.5t未満） ］
	車体の長・幅・高さ	車検証：長 6,180 mm ・ 幅 2,180 mm ・ 高 2,270 mm
		実測：長 mm ・ 幅 mm ・ 高 mm

＊実測は車検証寸法と大きく異なる場合のみ

車両情報		
	走行km	1 千km ［ 実走 ］
	タコグラフ	無 ［ ］ （ 年 月 ）
	シフト	MT 6 速 セミATの場合⇒［ ］
	ペダル数	3
	ターボ	有
	ブレーキ	VAC ［ ディスク ］
	ABS	有
	リターダ	無 ［ ］
	エアサス	無 ［ ］
	速度抑制装置	無
	Nox・PM	適合
	燃料タンク	100 L+ L+ L
	燃料	軽油 ［ ］
	アドブルー使用	有
	駆動方式	4×2
	小型・大型形状	小型の場合→ 全低床 大型の場合→

装備類		
	ヘッドライト	LED
	フォグランプ	有
	キャブルーフ・幅	キャブルーフ: 標準 キャブ幅: ワイド ←大型の場合は空欄
	ベッド	無
	エアコン	有 ［ マニュアル ］
	エアバッグ	有
	パワーウィンドウ	有
	集中ドアロック	有
	ミラー機能	有 ［ 格納ミラー ・ ・ ］
	オーディオ	有 ［ 純正 ］ ［ ラジオ ・ ・ ］
	ETC	無 ［種類 ］
	バックカメラ	有 ［ カラー ］
	ドライブレコーダー	無
	オートクルーズ	無
	坂道発進装置	無
	その他装備	

上物情報1（荷台）		
	メーカー［年式］	［ ］［ 年 月］
	型式・製造番号	型式: 製造番号:
	アオリ	鉄
	床材質	木
	内寸法	長 4,350 mm × 幅 2,080 mm × 高 380 mm
	リアあおり 高	370 mm
	床面地上高	930 mm
	ラッシングレール	段
	床フック	対 ［ ］ 個
	スタンション・ポール	スタンション 個 ポール: 本
	中間柱	
	ネダ	横ネダ→ 鉄 縦ネダ→ 鉄
	載替	無
	その他情報	

上物情報3（パワーゲート）		
	形状	［ ］ ※跳上の場合⇒ ［ ］
	メーカー	［ ］
	型式・製造番号	型式: 製造番号:
	操作方法	［ ・ ］
	寸法（外寸）	幅: mm 奥行: mm
	ストッパー迄寸法	幅: mm 奥行: mm
	その他情報	

Copyright (c) 2026 TRUCK-ONE Co., Ltd. All Rights Reserved.

車両情報シート

2

管理番号	4154	形状	平ボデー
車名	日野	通称名	デュトロ
型式	2WG-XZU713M	車台番号	XZU713-0002548

日付: 2026/8/28

平ボデー

項目	内容	点検項目	点検結果
エンジン	エンジン	液量	○
	エンジンオイル	漏れ	○
		異音	○
		振動	○
	ターボ	油漏れ	○
		異音	○
	フューエルポンプ	漏れ	○
	ファンベルト	緩み・鳴き	○
	冷却水	液量	○
	ウォーターポンプ	漏れ・汚れ・損傷	○
		水温	○
	マフラー	状態	○
	排ガス・触媒装置	取付	○
		黒煙・白煙	○
	キャブチルト	動作	
報告欄			

項目	内容	点検項目	点検結果
ミッション・動力伝達装置	ミッション	状態	○
		入れやすさ	○
		オイル漏れ	○
	クラッチ	すべり	○
		切れ不良	○
		切れ位置	○
		異音	○
	クラッチオイル	量	○
	デファレンシャル	油漏れ	○
		異音	○
	プロペラ・ドライブシャフト	異音	○
		ガタ	○
	PTO	作動不良	
		オイル漏れ	
		異音	
報告欄			

項目	内容	点検項目	点検結果
制動装置・その他	ブレーキ	効き具合	○
	ABS		○
	エアマスター	不良・油漏	
	駐車ブレーキ	効き具合	○
	坂道発進装置		
エア・コンプレッサ		漏れ・不良	
報告欄			

項目	内容	点検項目	点検結果
かじ取り装置	ハンドル	遊び	○
足廻り		ガタ・異音	○
	パワーステアリング	損傷	○
	・ギアボックス	液量	○
		油漏れ	○
	リーフスプリング	異音・折損	○
	エアサス	損傷・漏れ・不良	
報告欄			

項目	内容	点検項目	点検結果
電装関係(外装)	ヘッドライト		○
	フォグランプ		○
	ウインカー		○
	ストップランプ		○
	車幅灯(マーカー)		
	車高灯		
	作業灯・庫内灯		
	ナンバー灯		○
電装関係(内装)	ワイパー		○
	パワーウインドウ		○
	集中ドアロック		○
	ミラー機能		○
	ホーン		○
	オーディオ		○
	バックアイカメラ		○
	計器類 点灯状態		○
	ルームランプ		○
	セルモータ		○
	バッテリー(状態)		○
	オルタネータ(ダイナモ)		○
エアコン	コンプレッサー		○
	風量・冷風		○
インジケーター(警告)ランプ点灯			○
その他報告欄			

項目	内容	点検項目	点検結果
上物関係	パワーゲート作動		
パワーゲート	ストッパー作動		
	ラジコン・リモコン作動		
報告欄			

タイヤ

[残りmm表示]

FF		8.5 (1 A)	8.5 (1 A)	
FR		(　)	(　)	
RF	8.5 (1 A)	8.5 (1 A)	8.5 (1 A)	8.5 (1 A)
RR	(　)	(　)	(　)	(　)
スペア		8.5 (1 A)	(　)	

・タイヤサイズ　F 225/70R 16

R 225/70R 16

・タイヤパターン　1 タテ溝 ・ 2 ミックス ・ 3 スタッドレス ・ 4 その他

＊各タイヤのタイヤパターンを(　　)に記入

・ホイール　A 鉄 ・ B アルミ ・ C 鉄(メッキ)

＊各タイヤのホイールを(　　)に記入

・状態　イ 異常磨耗 ・ ロ 損傷 ・ ハ 亀裂 ・ ニ ひび割れ

＊タイヤの状態を(　　)に記入

点検結果:　○:良好　△:継続的な点検が必要　×:要修理・交換

Copyright (c) 2026 TRUCK-ONE Co., Ltd. All Rights Reserved.

車両情報シート

管理番号	4154	形状	平ボデー
車名	日野	通称名	デュトロ
型式	2WG-XZU713M	車台番号	XZU713-0002548

日付: 2026/8/28

平ボデー

外装状態

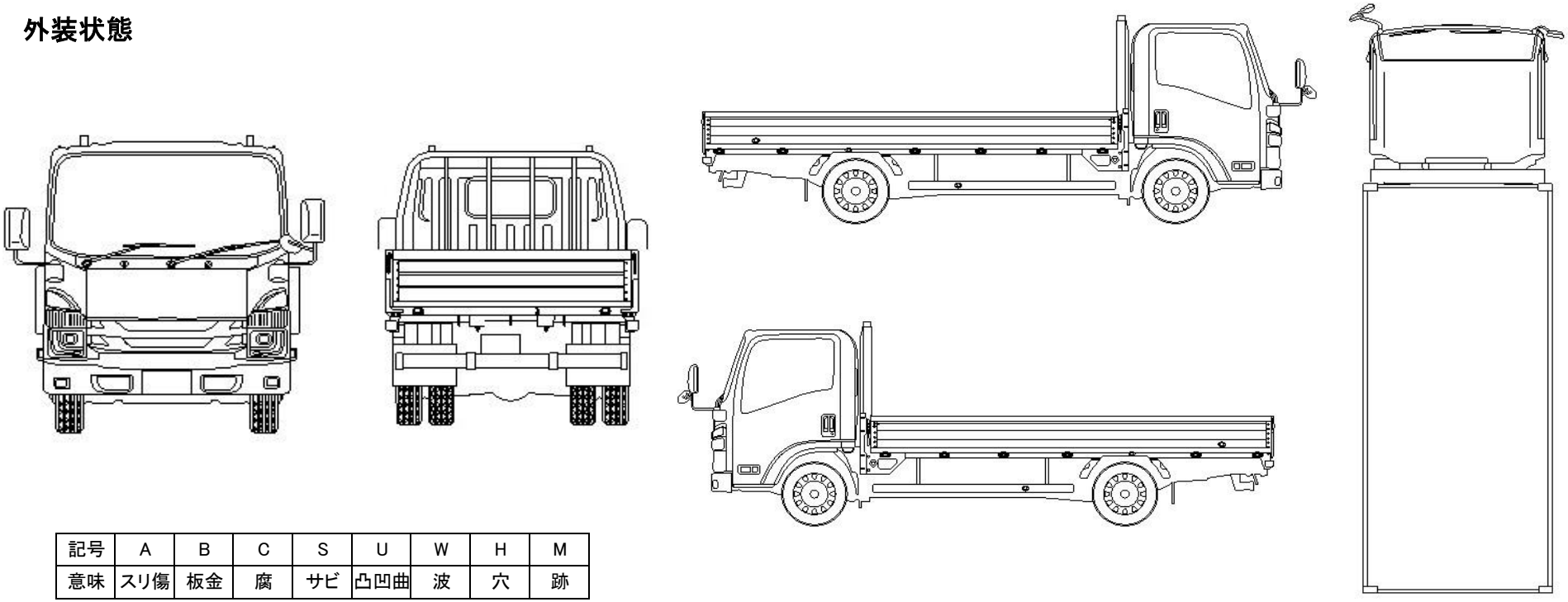

記号	A	B	C	S	U	W	H	M
意味	スリ傷	板金	腐	サビ	凸凹曲	波	穴	跡

車内付属品				キャブ内装			外装		
キー各種	キャブ: 3本	上物: 無		シートの状態	良好	( )	キャブ修復暦	無	( )
	燃料タンク: キャブキーと同一	キーレス: 無		破損	無	( )	フロントガラス状態	良好	
工具・ジャッキ	工具: 有	ジャッキ: 有		汚れ	無			傷の程度→ ・ ・	
取説各種	取扱説明書: 有	メンテナンスノート: 有		カーテン	無		シャーシ サビ	無	
整備記録簿	無			フロアマット	有		フレーム曲がり・修復暦	無	( )
	記録期間→ ( )			欠品	無	( )	ボデー修復暦	無	( )

点検者 報告欄

Copyright (c) 2026 TRUCK-ONE Co., Ltd. All Rights Reserved.