車両情報シート

①入庫確認	②営業	③HP掲載
車両業務	支店長	営業支援G

1

日付: 2026/9/2

ウイング ・ バン ・ 冷凍車

管理番号	4162	形状	冷凍車
車名	日野	通称名	デュトロ
型式	2WG-XZU713N	車台番号	XZU713-0001826

基本情報		
	年式	令和8 (2026) 年 4 月
	エンジン型式	N04C
	排気量	4,000 cc
	馬力	150 ps
	最大積載量	3,000 kg
	車検	有 [令和10 年 4 月 2 日] ←抹消の場合不要
	サイズ・免許区分	小型 [準中型(7.5t未満)]
	車体の長・幅・高	車検証:長 6,530 mm ・ 幅 2,200 mm ・ 高 3,050 mm 実測:長 mm ・ 幅 mm ・ 高 mm

＊実測は車検証寸法と大きく異なる場合のみ

車両情報		
	走行km	1 千km [実走]
	タコグラフ	無 [ ] (年 月)
	シフト	MT 6 速 セミATの場合⇒[ ]
	ペダル数	3
	ターボ	有
	ブレーキ	VAC [ディスク]
	ABS	有
	リターダ	無 [ ]
	エアサス	無 [ ]
	速度抑制装置	無
	Nox・PM	適合
	燃料タンク	100 L+ L+ L
	燃料	軽油 [ ]
	アドブルー使用	有
	駆動方式	4×2
	小型・大型形状	小型の場合→ 全低床 大型の場合→

装備類		
	ヘッドライト	LED
	フォグランプ	有
	キャブルーフ・幅	キャブルーフ: 標準 キャブ幅: ワイド ←大型の場合は空欄
	ベッド	無
	エアコン	有 [マニュアル]
	エアバッグ	有
	パワーウィンドウ	有
	集中ドアロック	有
	ミラー機能	有 [格納ミラー ・ ・]
	オーディオ	有 [純正] [ラジオ ・ ・]
	ETC	無 [種類]
	バックカメラ	有 [カラー]
	ドライブレコーダー	無
	オートクルーズ	無
	坂道発進装置	無
	その他装備	

上物情報1 (荷箱)		
	メーカー[年式]	日本フルハーフ [ ] [年 月]
	型式・製造番号	型式: GLE3 製造番号: E2EA735
	床材質・形状	アルミ [キーストン]
	内寸法	長 4,340 mm × 幅 1,950 mm × 高 1,900 mm
	間口	幅 1,970 mm × 高 1,920 mm
	サイドドア	有 [片開]
	サイドドア寸法	幅 790 mm × 高 1,840 mm
	床面地上高	990 mm
	ラッシングレール	2 段
	床フック	対 [ ] 個
	スタンション・ポール	スタンション: 個 ポール: 本
	壁厚	サイド: mm リア: mm
	中間柱	
	ジョロダーレール	無 [ ]
	ネダ	横ネダ→ アルミ 縦ネダ→ 鉄
	載替	無
	その他情報	

上物情報2 (冷凍機)		
	メーカー[年式]	菱重 [ ] [令和7 年 月]
	型式・製造番号	型式: TDJS40J-2L2 製造番号: 5A1700046BL
	冷凍方式	直結式
	設定温度	30 度 ～ -30 度
	冷却テスト	庫内温度 29.3 度 3 h→ -20.7 度 (7 月測定)
	スタンバイ装置	有 ＊有の場合→[コード 有]
	アワメータ	EG h スタンバイ h
	その他情報	

上物情報3 (ゲート)		
	形状	無 [ ] ※跳上の場合⇒ [ ]
	メーカー	[ ]
	型式・製造番号	型式: 製造番号:
	操作方法	[・]
	寸法(外寸)	幅: mm 奥行: mm
	ストッパー迄寸法	幅: mm 奥行: mm
	その他情報	

Copyright (c) 2026 TRUCK-ONE Co., Ltd. All Rights Reserved.

車両情報シート

日付: 2026/9/2

管理番号	4162	形状	冷凍車
車名	日野	通称名	デュトロ
型式	2WG-XZU713N	車台番号	XZU713-0001826

ウイング ・ バン ・ 冷凍車

項目	内容	点検項目	点検結果
エンジン	エンジン エンジンオイル	液量	○
		漏れ	○
		異音	○
		振動	○
	ターボ	油漏れ	○
		異音	○
	フューエルポンプ	漏れ	○
	ファンベルト	緩み・鳴き	○
	冷却水 ウォーターポンプ	液量	○
		漏れ・汚れ・損傷	○
		水温	○
	マフラー 排ガス・触媒装置	状態	○
		取付	○
		黒煙・白煙	○
	キャブチルト	動作	
報告欄			

項目	内容	点検項目	点検結果
ミッション・ 動力伝達装置	ミッション	状態	○
		入れやすさ	○
		オイル漏れ	○
	クラッチ	すべり	○
		切れ不良	○
		切れ位置	○
		異音	○
	クラッチオイル	量	○
	デファレンシャル	油漏れ	○
		異音	○
	プロペラ・ドライブシャフト	異音	○
		ガタ	○
	PTO	作動不良	
		オイル漏れ	
		異音	
報告欄			

項目	内容	点検項目	点検結果
制動装置・その他	ブレーキ	効き具合	○
	ABS		○
	エアマスター	不良・油漏	
	駐車ブレーキ	効き具合	○
	坂道発進装置		
エア・コンプレッサ		漏れ・不良	
報告欄			

項目	内容	点検項目	点検結果
かじ取り装置 足廻り	ハンドル	遊び	○
		ガタ・異音	○
	パワーステアリング ・ギアボックス	損傷	○
		液量	○
		油漏れ	○
	リーフスプリング	異音・折損	○
	エアサス	損傷・漏れ・不良	
報告欄			

項目	内容	点検項目	点検結果
電装関係(外装)	ヘッドライト		○
	フォグランプ		○
	ウインカー		○
	ストップランプ		○
	車幅灯(マーカー)		○
	車高灯		○
	作業灯・庫内灯		○
	ナンバー灯		○
電装関係(内装)	ワイパー		○
	パワーウインドウ		○
	集中ドアロック		○
	ミラー機能		○
	ホーン		○
	オーディオ		○
	バックアイカメラ		○
	計器類 点灯状態		○
	ルームランプ		○
	セルモータ		○
	バッテリー(状態)		○
	オルタネータ(ダイナモ)		○
エアコン	コンプレッサー		○
	風量・冷風		○
インジケーター(警告)ランプ点灯			○
その他報告欄			

項目	内容	点検項目	点検結果
上物関係 ウイング	ウイング 開閉		
	ウイングシリンダー		
	作動油 量・漏れ		
冷凍機	冷凍機作動		○
	エバポレータ	ファン・風量	○
		異音	○
	コンプレッサー	ベルト張・鳴	○
	コンデンサ	異音	○
		ファンモータ	○
	冷媒サイトグラス	色・量	○
	サブエンジン	油量・漏れ	
		異音	
	冷却水	液量	
		漏れ	
パワーゲート	パワーゲート作動		
	ストッパー作動		
	ラジコン・リモコン作動		
報告欄			

タイヤ	
[残りmm表示]	FF 8.5 (1 A) 8.5 (1 A) FR ( ) ( ) RF 8.5 (1 A) 8.5 (1 A) 8.5 (1 A) 8.5 (1 A) RR ( ) ( ) ( ) ( ) スペア 8.5 (1 A) ( ) ・タイヤサイズ F 225/70R 16 R 225/70R 16 ・タイヤパターン 1 タテ溝 ・ 2 ミックス ・ 3 スタッドレス ・ 4 その他 ＊各タイヤのタイヤパターンを( )に記入 ・ホイール A 鉄 ・ B アルミ ・ C 鉄(メッキ) ＊各タイヤのホイールを( )に記入 ・状態 イ 異常磨耗 ・ ロ 損傷 ・ ハ 亀裂 ・ ニ ひび割れ ＊タイヤの状態を( )に記入

点検結果: ○:良好 △:継続的な点検が必要 ×:要修理・交換

Copyright (c) 2026 TRUCK-ONE Co., Ltd. All Rights Reserved.

車両情報シート

管理番号	4162	形状	冷凍車
車名	日野	通称名	デュトロ
型式	2WG-XZU713N	車台番号	XZU713-0001826

日付: 2026/9/2

ウイング ・ バン ・ 冷凍車

外装状態

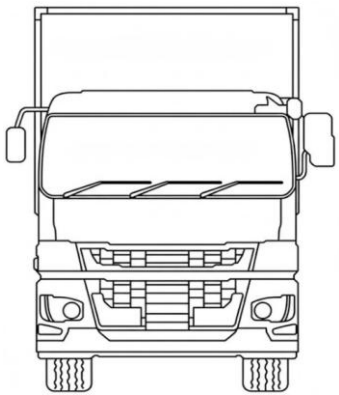

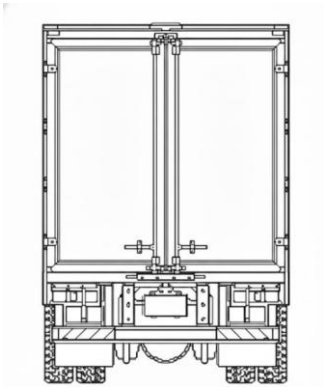

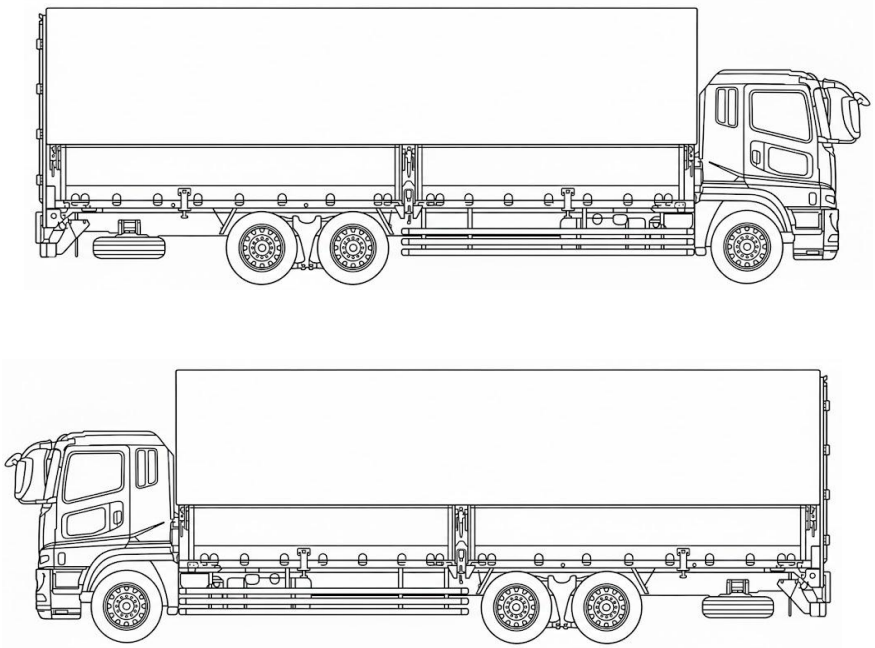

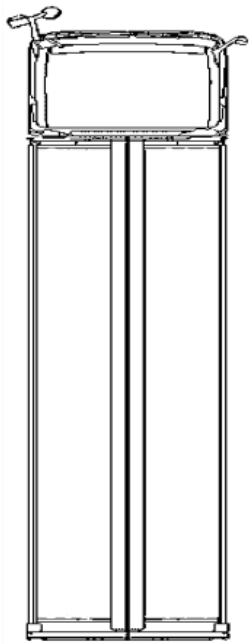

記号	A	B	C	S	U	W	H	M
意味	スリ傷	板金	腐	サビ	凸凹曲	波	穴	跡

車内付属品					
キー各種	キャブ:	3本	上物:	5本以上	
	燃料タンク:	キャブキーと同一	キーレス:	無	
工具・ジャッキ	工具:	有	ジャッキ:	有	
取説各種	取扱説明書:	有	メンテナンスノート:	有	
整備記録簿	無				
	記録期間→	(			)

キャブ内装		
シートの状態	良好	( )
破損	無	( )
汚れ	無	
カーテン	無	
フロアマット	有	
欠品	無	( )

外装		
キャブ修復暦	無	( )
フロントガラス状態	良好	
	傷の程度→	・ ・
シャーシ サビ	無	
フレーム曲がり・修復暦	無	( )
ボデー修復暦	無	( )

点検者 報告欄

Copyright (c) 2026 TRUCK-ONE Co., Ltd. All Rights Reserved.