車両情報シート

①入庫確認	②営業	③HP掲載
車両業務	支店長	営業支援G

1

日付: 2026/1/22

ウイング ・ バン ・ 冷凍車

管理番号	3728	形状	冷凍車
車名	日野	通称名	プロフィア
型式	2DG-FR1AHG	車台番号	FR1AH-105138

基本情報		
	年式	令和元 (2019) 年 11 月
	エンジン型式	A09C
	排気量	8,860 cc
	馬力	380 ps
	最大積載量	12,800 kg
	車検	有 [令和8 年 11 月 5 日] ←抹消の場合不要
	サイズ・免許区分	大型 [大型(11t以上)]
	車体の長・幅・高さ	車検証:長 11,960 mm ・ 幅 2,490 mm ・ 高 3,770 mm 実測:長 mm ・ 幅 mm ・ 高 mm

＊実測は車検証寸法と大きく異なる場合のみ

車両情報		
	走行km	562 千km [実走]
	タコグラフ	無 [ ] (年 月)
	シフト	セミAT 速 セミATの場合⇒[プロシフト]
	ペダル数	3
	ターボ	有
	ブレーキ	AOH [ドラム]
	ABS	有
	リターダ	有 [永久磁石]
	エアサス	有 [リア]
	速度抑制装置	有
	Nox・PM	適合
	燃料タンク	300 L+ 300 L+ L
	燃料	軽油 [ ]
	アドブルー使用	有
	駆動方式	6×2(前2軸)
	小型・大型形状	小型の場合→ 大型の場合→ 高床

装備類		
	ヘッドライト	LED
	フォグランプ	有
	キャブルーフ・幅	キャブルーフ: 標準 キャブ幅: ←大型の場合は空欄
	ベッド	有
	エアコン	有 [オート]
	エアバッグ	有
	パワーウィンドウ	有
	集中ドアロック	有
	ミラー機能	有 [格納ミラー ・ ・]
	オーディオ	有 [純正] [ラジオ ・ ・]
	ETC	有 [種類 不明]
	バックカメラ	有 [カラー]
	ドライブレコーダー	有
	オートクルーズ	有
	坂道発進装置	有
	その他装備	

上物情報1 (荷箱)		
	メーカー[年式]	矢野特殊 [ ] [令和元 年 10 月]
	型式・製造番号	型式: TPH9067 製造番号: B190622
	床材質・形状	アルミ [キーストン]
	内寸法	長 9,360 mm × 幅 2,270 mm × 高 2,330 mm
	間口	幅 2,270 mm × 高 2,320 mm
	サイドドア	有 [観音]
	サイドドア寸法	幅 1,840 mm × 高 2,110 mm
	床面地上高	1,340 mm
	ラッシングレール	2 段
	床フック	対 [ ] 個
	スタンション・ポール	スタンション: 個 ポール: 本
	壁厚	サイド: mm リア: mm
	中間柱	
	ジョロダーレール	有 [レール]
	ネダ	横ネダ→ アルミ 縦ネダ→ アルミ
	載替	無
	その他情報	ジョロダー本体有

上物情報2 (冷凍機)		
	メーカー[年式]	菱重 [ ] [令和元 年 月]
	型式・製造番号	型式: TU100SA-EV 製造番号: 996700515AL
	冷凍方式	別エンジン
	設定温度	30 度 ～ -35 度
	冷却テスト	庫内温度 3.6 度 3 h→ -33.4 度 (1 月測定)
	スタンバイ装置	有 ＊有の場合→[コード 無]
	アワメータ	EG h スタンバイ h
	その他情報	

上物情報3 (ゲート)		
	形状	[ ] ※跳上の場合⇒ [ ]
	メーカー	[ ]
	型式・製造番号	型式: 製造番号:
	操作方法	[・]
	寸法(外寸)	幅: mm 奥行: mm
	ストッパー迄寸法	幅: mm 奥行: mm
	その他情報	

Copyright (c) 2026 TRUCK-ONE Co., Ltd. All Rights Reserved.

車両情報シート

日付: 2026/1/22

管理番号	3728	形状	冷凍車
車名	日野	通称名	プロフィア
型式	2DG-FR1AHG	車台番号	FR1AH-105138

ウイング ・ バン ・ 冷凍車

項目	内容	点検項目	点検結果
エンジン	エンジン	液量	○
	エンジンオイル	漏れ	○
		異音	○
		振動	○
	ターボ	油漏れ	○
		異音	○
	フューエルポンプ	漏れ	○
	ファンベルト	緩み・鳴き	○
	冷却水	液量	○
	ウォーターポンプ	漏れ・汚れ・損傷	○
		水温	○
	マフラー	状態	○
	排ガス・触媒装置	取付	○
		黒煙・白煙	○
	キャブチルト	動作	○
報告欄			

項目	内容	点検項目	点検結果
ミッション・	ミッション	状態	○
動力伝達装置		入れやすさ	○
		オイル漏れ	○
	クラッチ	すべり	○
		切れ不良	○
		切れ位置	○
		異音	○
	クラッチオイル	量	○
	デファレンシャル	油漏れ	○
		異音	○
	プロペラ・ドライブシャフト	異音	○
		ガタ	○
	PTO	作動不良	
		オイル漏れ	
		異音	
報告欄			

項目	内容	点検項目	点検結果
制動装置・その他	ブレーキ	効き具合	○
	ABS		○
	エアマスター	不良・油漏	○
	駐車ブレーキ	効き具合	○
	坂道発進装置		○
エア・コンプレッサ		漏れ・不良	○
報告欄			

項目	内容	点検項目	点検結果
かじ取り装置	ハンドル	遊び	○
足廻り		ガタ・異音	○
	パワーステアリング	損傷	○
	・ギアボックス	液量	○
		油漏れ	○
	リーフスプリング	異音・折損	○
	エアサス	損傷・漏れ・不良	○
報告欄			

項目	内容	点検項目	点検結果
電装関係(外装)	ヘッドライト		○
	フォグランプ		○
	ウインカー		○
	ストップランプ		○
	車幅灯(マーカー)		○
	車高灯		○
	作業灯・庫内灯		○
	ナンバー灯		○
電装関係(内装)	ワイパー		○
	パワーウインドウ		○
	集中ドアロック		○
	ミラー機能		○
	ホーン		○
	オーディオ		○
	バックアイカメラ		○
	計器類 点灯状態		○
	ルームランプ		○
	セルモータ		○
	バッテリー(状態)		○
	オルタネータ(ダイナモ)		○
エアコン	コンプレッサー		○
	風量・冷風		○
インジケーター(警告)ランプ点灯			○
その他報告欄			

項目	内容	点検項目	点検結果
上物関係	ウイング 開閉		
ウイング	ウイングシリンダー		
	作動油 量・漏れ		
冷凍機	冷凍機作動		○
	エバポレータ	ファン・風量	○
		異音	○
	コンプレッサー	ベルト張・鳴	○
	コンデンサ	異音	○
		ファンモータ	○
	冷媒サイトグラス	色・量	○
	サブエンジン	油量・漏れ	○
		異音	○
	冷却水	液量	○
		漏れ	○
パワーゲート	パワーゲート作動		
	ストッパー作動		
	ラジコン・リモコン作動		
報告欄			

タイヤ

[残りmm表示]

FF		10.5 (3 A)	9 (3 A)	
FR		(　)	(　)	
RF	7 (3 A)	8.5 (3 A)	7 (3 A)	7 (3 A)
RR	8.5 (3 A)	7.5 (3 A)	8 (3 A)	6.5 (3 A)
スペア		8.5 (3 A)	(　)	

・タイヤサイズ　F 275/80R 22.5

R 275/80R 22.5

・タイヤパターン　1 タテ溝 ・ 2 ミックス ・ 3 スタッドレス ・ 4 その他

＊各タイヤのタイヤパターンを(　　)に記入

・ホイール　A 鉄 ・ B アルミ ・ C 鉄(メッキ)

＊各タイヤのホイールを(　　)に記入

・状態　イ 異常磨耗 ・ ロ 損傷 ・ ハ 亀裂 ・ ニ ひび割れ

＊タイヤの状態を(　　)に記入

点検結果:　○:良好　△:継続的な点検が必要　×:要修理・交換

Copyright (c) 2026 TRUCK-ONE Co., Ltd. All Rights Reserved.

車両情報シート

管理番号	3728	形状	冷凍車
車名	日野	通称名	プロフィア
型式	2DG-FR1AHG	車台番号	FR1AH-105138

日付: 2026/1/22

ウイング ・ バン ・ 冷凍車

外装状態

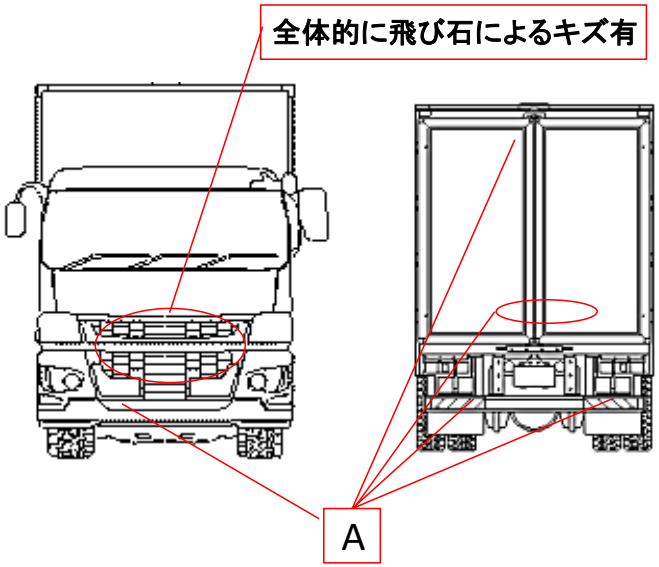

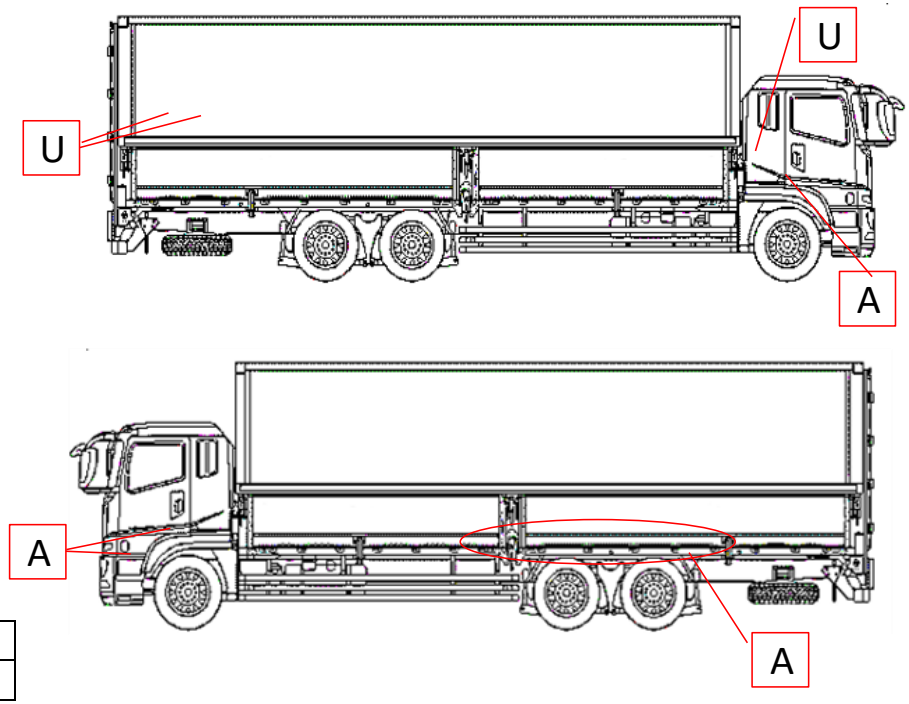

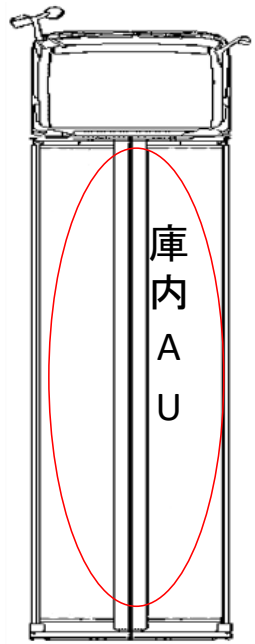

記号	A	B	C	S	U	W	H	M
意味	スリ傷	板金	腐	サビ	凸凹曲	波	穴	跡

車内付属品				キャブ内装			外装		
キー各種	キャブ:	2本	上物: 4本	シートの状態	良好	( )	キャブ修復暦	無	( )
	燃料タンク:	キャブキーと同一	キーレス: 有	破損	無	( )	フロントガラス状態	良好	
工具・ジャッキ	工具:	有	ジャッキ: 有	汚れ	少ない			傷の程度→	・ ・
取説各種	取扱説明書:	有	メンテナンスノート: 無	カーテン	有		シャーシ サビ	小	
整備記録簿	無			フロアマット	有		フレーム曲がり・修復暦	無	( )
	記録期間→	( )		欠品	無	( )	ボデー修復暦	無	( )

点検者 報告欄

Copyright (c) 2026 TRUCK-ONE Co., Ltd. All Rights Reserved.