車両情報シート

①入庫確認	②営業	③HP掲載
車両業務	支店長	営業支援G

1

日付: 2026/9/2

クレーン付・クレーン付セルフ・セルフ・セフティー

管理番号	4182	形状	クレーン付
車名	日野	通称名	レンジャー
型式	2KG-FE2ACA	車台番号	FE2AC-107172

基本情報	年式	令和8 (2026) 年 4 月
	エンジン型式	A05C
	排気量	5,120 cc
	馬力	240 ps
	最大積載量	7,500 kg
	車検	有 [令和9 年 4 月 23 日] ←抹消の場合不要
	サイズ・免許区分	増トン [大型(11t以上)]
	車体の長・幅・高さ	車検証:長 9,390 mm ・ 幅 2,340 mm ・ 高 2,990 mm
		実測:長 mm ・ 幅 mm ・ 高 mm

＊実測は車検証寸法と大きく異なる場合のみ

車両情報	走行km	1 千km [実走]
	タコグラフ	有 [別体] (令和8 年 1 月)
	シフト	MT 6 速 セミATの場合⇒[ ]
	ペダル数	3
	ターボ	有
	ブレーキ	AOH [ドラム]
	ABS	有
	リターダ	有 [EG]
	エアサス	無 [ ]
	速度抑制装置	有
	Nox・PM	適合
	燃料タンク	200 L+ L+ L
	燃料	軽油 [ ]
	アドブルー使用	有
	駆動方式	4×2
	小型・大型形状	小型の場合→ 大型の場合→

装備類	ヘッドライト	LED
	フォグランプ	有
	キャブルーフ・幅	キャブルーフ: 標準 キャブ幅: 標準 ←大型の場合は空欄
	ベッド	有
	エアコン	有 [オート]
	エアバッグ	有
	パワーウィンドウ	有
	集中ドアロック	有
	ミラー機能	有 [格納ミラー ・ ・]
	オーディオ	有 [純正] [ラジオ ・ ・]
	ETC	無 [種類]
	バックカメラ	有 [カラー]
	ドライブレコーダー	無
	オートクルーズ	有
	坂道発進装置	有
	その他装備	

上物情報1 (ボデー)	メーカー[年式]	トランテックス [ ] [年 月]
	型式・製造番号	型式: 製造番号: A002M5702
	内寸法	長 5,500 mm × 幅 2,230 mm × 高 400 mm
	床面地上高	1,170 mm
	床フック	6 対 [埋込] 個
	スタンション・ポール	スタンション: 個 ポール: 本
	ウインチ	無
	歩み板	無 [ ]
	ラジコン	無
	ネダ	横ネダ→ 木製 縦ネダ→ 鉄
	載替	無
	その他情報	

上物情報2 (クレーン)	メーカー[年式]	ユニック [ ] [令和8 年 3 月]
	型式・製造番号	型式: URG374AW 製造番号: G124874
	吊荷重・クレーン段数	吊荷重: 2.9t [ ] クレーン段数: 4段
	ラジコン	有
	フックイン	有
	リアジャッキ	無
	載替	無
	その他情報	

上物情報3 (ゲート)	形状	無 [ ] ※跳上の場合⇒ [ ]
	メーカー	[ ]
	型式・製造番号	型式: 製造番号:
	操作方法	[・]
	寸法(外寸)	幅: mm 奥行: mm
	ストッパー迄寸法	幅: mm 奥行: mm
	その他情報	

Copyright (c) 2026 TRUCK-ONE Co., Ltd. All Rights Reserved.

車両情報シート

管理番号	4182	形状	クレーン付
車名	日野	通称名	レンジャー
型式	2KG-FE2ACA	車台番号	FE2AC-107172

日付: 2026/9/2

クレーン付・クレーン付セルフ・セルフ・セフティー

項目	内容	点検項目	点検結果
エンジン	エンジン	液量	○
	エンジンオイル	漏れ	○
		異音	○
		振動	○
	ターボ	油漏れ	○
		異音	○
	フューエルポンプ	漏れ	○
	ファンベルト	緩み・鳴き	○
	冷却水	液量	○
	ウォーターポンプ	漏れ・汚れ・損傷	○
		水温	○
	マフラー	状態	○
	排ガス・触媒装置	取付	○
		黒煙・白煙	○
	キャブチルト	動作	
報告欄			

項目	内容	点検項目	点検結果
ミッション・	ミッション	状態	○
動力伝達装置		入れやすさ	○
		オイル漏れ	○
	クラッチ	すべり	○
		切れ不良	○
		切れ位置	○
		異音	○
	クラッチオイル	量	○
	デファレンシャル	油漏れ	○
		異音	○
	プロペラ・ドライブシャフト	異音	○
		ガタ	○
	PTO	作動不良	○
		オイル漏れ	○
		異音	○
報告欄			

項目	内容	点検項目	点検結果
制動装置・その他	ブレーキ	効き具合	○
	ABS		○
	エアマスター	不良・油漏	○
	駐車ブレーキ	効き具合	○
	坂道発進装置		○
エア・コンプレッサ		漏れ・不良	○
報告欄			

項目	内容	点検項目	点検結果
かじ取り装置	ハンドル	遊び	○
足廻り		ガタ・異音	○
	パワーステアリング	損傷	○
	・ギアボックス	液量	○
		油漏れ	○
	リーフスプリング	異音・折損	○
	エアサス	損傷・漏れ・不良	
報告欄			

項目	内容	点検項目	点検結果
電装関係(外装)	ヘッドライト		○
	フォグランプ		○
	ウインカー		○
	ストップランプ		○
	車幅灯(マーカー)		○
	車高灯		
	作業灯		
	ナンバー灯		○
電装関係(内装)	ワイパー		○
	パワーウインドウ		○
	集中ドアロック		○
	ミラー機能		○
	ホーン		○
	オーディオ		○
	バックアイカメラ		○
	計器類 点灯状態		○
	ルームランプ		○
	セルモータ		○
	バッテリー(状態)		○
	オルタネータ(ダイナモ)		○
エアコン	コンプレッサー		○
	風量・冷風		○
インジケーター(警告)ランプ点灯			○
その他報告欄			

項目	内容	点検項目	点検結果
上物関係	上物動作		
ボデー	作動油 量・漏れ		
	ラジコン作動		
	ウインチワイヤー		
	自動歩み・オートスライダー		
	その他 損傷		
クレーン	クレーン作動		○
	ブームの状態		○
	作動油・量・漏れ		○
	ラジコン操作		○
	フックイン作動		○
	リアジャッキ作動		
	ワイヤー		○
	その他 損傷		○
パワーゲート	パワーゲート作動		
	ストッパー作動		
	ラジコン・リモコン作動		
報告欄			

タイヤ	
[残りmm表示]	FF 9 (1 A) 9 (1 A) FR ( ) ( ) RF 9 (1 A) 9 (1 A) 9 (1 A) 9 (1 A) RR ( ) ( ) ( ) ( ) スペア 9 (1 A) ( ) ・タイヤサイズ F 265/70R 19.5 R 265/70R 19.5 ・タイヤパターン 1 タテ溝 ・ 2 ミックス ・ 3 スタッドレス ・ 4 その他 ＊各タイヤのタイヤパターンを( )に記入 ・ホイール A 鉄 ・ B アルミ ・ C 鉄(メッキ) ＊各タイヤのホイールを( )に記入 ・状態 イ 異常磨耗 ・ ロ 損傷 ・ ハ 亀裂 ・ ニ ひび割れ ＊タイヤの状態を( )に記入

点検結果: ○:良好 △:継続的な点検が必要 ×:要修理・交換

Copyright (c) 2026 TRUCK-ONE Co., Ltd. All Rights Reserved.

車両情報シート

管理番号	4182	形状	クレーン付
車名	日野	通称名	レンジャー
型式	2KG-FE2ACA	車台番号	FE2AC-107172

日付: 2026/9/2

クレーン付・クレーン付セルフ・セルフ・セフティー

外装状態

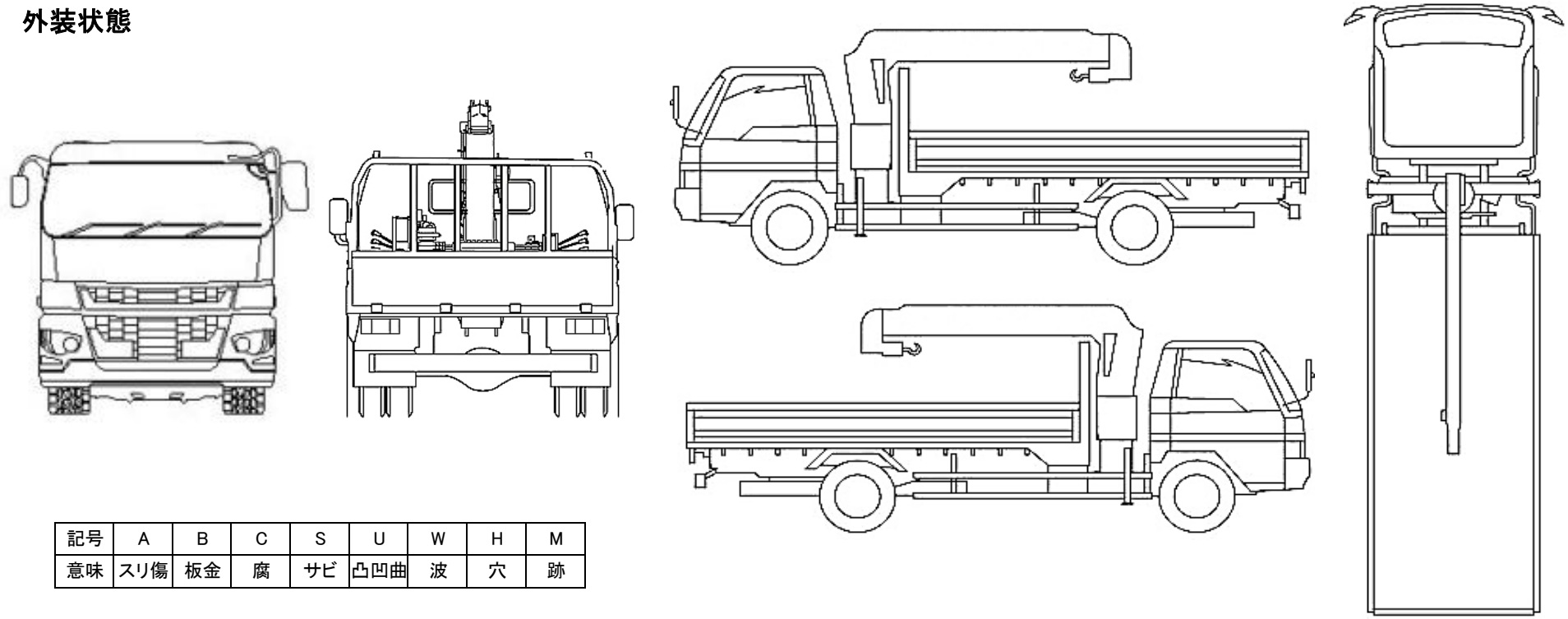

記号	A	B	C	S	U	W	H	M
意味	スリ傷	板金	腐	サビ	凸凹曲	波	穴	跡

車内付属品				キャブ内装			外装		
キー各種	キャブ:	3本	上物: 無	シートの状態	良好	( )	キャブ修復暦	無	( )
	燃料タンク:	キャブキーと同一	キーレス: 無	破損	無	( )	フロントガラス状態	良好	
工具・ジャッキ	工具:	有	ジャッキ: 有	汚れ	無			傷の程度→ ・ ・	
取説各種	取扱説明書:	有	メンテナンスノート: 有	カーテン	有		シャーシ サビ	無	
整備記録簿	無			フロアマット	有		フレーム曲がり・修復暦	無	( )
	記録期間→	( )		欠品	無	( )	ボデー修復暦	無	( )

点検者 報告欄

Copyright (c) 2026 TRUCK-ONE Co., Ltd. All Rights Reserved.