車両情報シート

①入庫確認	②営業	③HP掲載
車両業務	支店長	営業支援G

1

日付: 2025/3/13

ダンプ・ダンプ(土砂禁)・クレーン付ダンプ

No				
	管理番号	2261	形状	スライドダンプ
	車名	日野	通称名	デュトロ
	型式	2KG-XZU700X	車台番号	XZU700-0015527

基本情報		
	年式	令和6 (2024) 年 7 月
	エンジン型式	N04C
	排気量	4,000 cc
	馬力	180 ps
	最大積載量	3,600 kg
	車検	有 [令和8 年 7 月 21 日]
	免許区分	中型(8t未満)
	車体 長さ	車検証 5250 mm 実測 mm
	車体 幅	車検証 2170 mm 実測 mm
	車体 高さ	車検証 2310 mm 実測 mm

＊実測は車検証寸法と大きく異なる場合のみ

車両情報		
	走行km	1 千km [実走]
	タコグラフ	無 [ ] (年 月)
	シフト	MT 6 速 セミATの場合⇒ [ ] 他( )
	ペダル数	3
	ターボ	有
	ブレーキ	VAC [ディスク]
	ABS	有
	補助ブレーキ	有 [排気B] リターダの場合⇒ [ ]
	エアサス	無 [ ]
	速度抑制装置	無
	Nox・PM	適合
	燃料タンク	100 L + L + L
	燃料	軽油 [ ]
	アドブルー使用	無
	駆動方式	4×2
	小型形状	高床 ←大型の場合は空欄

装備類		
	ヘッドライト	LED
	フォグランプ	有
	キャブ幅	ワイド
	キャブルーフ	標準
	キャブグレード	標準
	ベッド	無
	エアコン	有 [マニュアル]
	エアバッグ	有
	パワーウィンドウ	有
	集中ドアロック	有
	格納ミラー	有
	電動ミラー	無
	オーディオ	有 [純正] [ラジオ ・ ・]
	ETC	無 [種類]
	バックカメラ	有 [カラー]
	オートクルーズ	無
	坂道発進補助装置	無
	その他装備	

上物情報1 (ボデー)		
	メーカー	新明和 [ ]
	型式	SDF3-20
	製造番号[年式]	S24060622xxx [年 月]
	内寸法 長	3300 mm
	内寸法 幅	2000 mm
	内寸法 高	350 mm
	床厚み	4.5 mm 二重張 [無]
	ボデー材質1	鉄
	ボデー材質2	不明
	リアゲート	Lゲート
	リアゲート水密	無
	コボレーン	有 [シート](自動)
	底形状	角底
	形状(小型)	標準
	載替	無
	その他情報	

上物情報2 (クレーン)		
	メーカー	[ ]
	型式	
	製造番号[年式]	[年 月]
	吊荷重	[ ]
	クレーン段数	
	操作	
	フックイン	
	リアジャッキ	
	載替	
	その他情報	

上物情報3 (ゲート)		
	形状	無 [ ] ＊跳上の場合⇒ [ ]
	メーカー	[ ]
	型式	
	製造番号	
	寸法(外寸)	幅: mm 高: mm
	ストッパー迄寸法	幅: mm 高: mm
	その他情報	

Copyright (c) 2024 TRUCK-ONE Co., Ltd. All Rights Reserved.

車両チェックシート

管理番号	2261	形状	スライドダンプ
車名	日野	通称名	デュトロ
型式	2KG-XZU700X	車台番号	XZU700-0015527

日付:

ダンプ・ダンプ(土砂禁)・クレーン付ダンプ

項目	内容	点検項目	点検結果	対応
エンジン	エンジン エンジンオイル	液量	○	
		漏れ	○	
		汚れ	○	
		水混入	○	
		異音・振動	○	
	ターボ	油漏れ	○	
		異音	○	
		配管	○	
	ブローバイ・排圧		○	
	燃料・噴射ポンプ	漏れ	○	
		噴け不良	○	
	ファンベルト	緩み・鳴き	○	
	冷却水 ウォーターポンプ	液量	○	
		漏れ	○	
		汚れ	○	
		ホース損傷	○	
		水温	○	
	マフラー 排ガス・触媒装置	取付	○	
		腐食	○	
		詰まり	○	
		黒煙・白煙	○	
報告欄				

項目	内容	点検項目	点検結果	対応
ミッション・動力伝達装置	ミッション	ギア鳴り	○	
		ギア抜け	○	
		オイル漏れ	○	
		異音・振動	○	
	クラッチ	すべり	○	
		切れ不良	○	
		切れ位置	○	
		異音	○	
	クラッチ マスターオイル	漏れ	○	
	デファレンシャル	油漏れ	○	
		異音	○	
	プロペラ・ドライブシャフト	異音	○	
		ガタ	○	
	PTO	作動不良	○	
		オイル漏れ	○	
		ガタ・異音	○	
報告欄				

項目		有無	対応
装備類	ｽﾍﾟｱｷｰ キャブ	有	
	ｽﾍﾟｱｷｰ 燃料タンク	有	
	ｽﾍﾟｱｷｰ 上物	無	
	キーレス	無	
	取扱説明書	有	
	整備記録簿	無	
	カーテン	無	
	フロアマット	有	
	工具	有	
	ジャッキ	有	

項目	内容	点検項目	点検結果	対応
制動装置・その他	ブレーキ	効き具合	○	
	ABS		○	
	エアマスター	不良・油漏		
	駐車ブレーキ	効き具合	○	
	坂道発進装置			
エア・コンプレッサ		漏れ		
		不良		
報告欄				

項目	内容	点検項目	点検結果	対応
かじ取り装置 足廻り	ハンドル	遊び	○	
		ガタ・異音	○	
	ギアボックス	油漏れ	○	
	パワーステアリング	損傷	○	
		油漏れ	○	
	リーフスプリング	異音	○	
		損傷	○	
	エアサス	損傷		
		エア漏れ		
		作動不良		
報告欄				

項目	内容	点検項目	点検結果	対応
電装関係(外装)	ヘッドライト		○	
	フォグランプ		○	
	ウインカー		○	
	ストップランプ		○	
	車幅灯(マーカー)			
	車高灯			
	作業灯・庫内灯			
	ナンバー灯		○	
電装関係(内装)	ワイパー		○	
	パワーウインドウ		○	
	集中ドアロック		○	
	格納ミラー		○	
	電動ミラー			
	ホーン		○	
	ラジオ・オーディオ		○	
	バックアイカメラ		○	
	計器類 点灯状態		○	
	ルームランプ		○	
電装関係(バッテリー)	セルモータ		○	
	バッテリー(ターミナル)		○	
	オルタネータ(ダイナモ)		○	
エアコン	コンプレッサー		○	
	風量		○	
	ガス		○	
インジケーター(警告)ランプ点灯			○	
その他報告欄				

項目	内容	点検項目	点検結果	対応
上物関係	ダンプ作動		○	
	ホイスト		○	
	作動油 量・漏れ		○	
	曲がり・ねじれ		○	
	その他 損傷		○	
	クレーン作動			
	作動油・量・漏れ			
	ラジコン操作			
	フックイン作動			
	ワイヤー			
	その他 損傷			
報告欄 上記項目状況など記入				

タイヤ
[残りmm表示]

FF		9 (2 A)	9 (2 A)	
FR		( )	( )	
RF	9 (2 A)	9 (2 A)	9 (2 A)	9 (2 A)
RR	( )	( )	( )	( )
スペア		9 (2 A)	( )	

・タイヤサイズ　F 225/80R 17.5

R 225/80R 17.5

・タイヤパターン　1 タテ溝 ・ 2 ミックス ・ 3 スタッドレス ・ 4 その他
＊各タイヤのタイヤパターンを(　　)に記入

・ホイール　A 鉄 ・ B アルミ ・ C 鉄(メッキ)
＊各タイヤのホイールを(　　)に記入

・状態　イ 異常磨耗 ・ ロ 損傷 ・ ハ 亀裂など(　　)に記入
＊ない場合は記載不要

点検結果:　○:良好　△:継続的な点検が必要　×:要修理・交換
対応:　R: 修理　P: 交換　S: 清掃　O: 給油(水)

Copyright (c) 2024 TRUCK-ONE Co., Ltd. All Rights Reserved.

車両チェックシート

管理番号	2261	形状	スライドダンプ
車名	日野	通称名	デュトロ
型式	2KG-XZU700X	車台番号	XZU700-0015527

日付:

ダンプ・ダンプ(土砂禁)・クレーン付ダンプ

外装状態

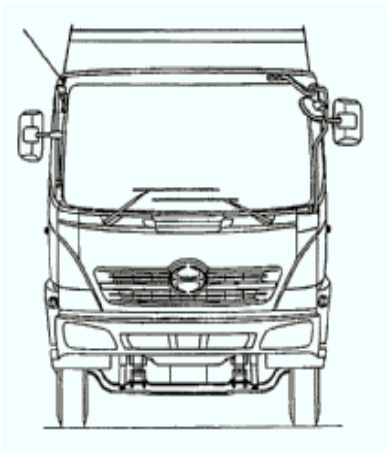

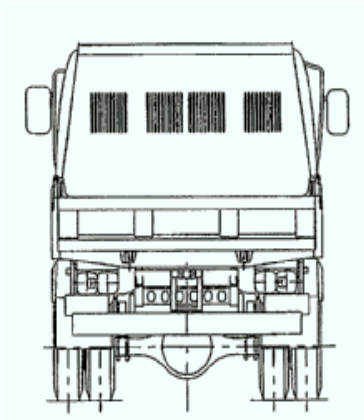

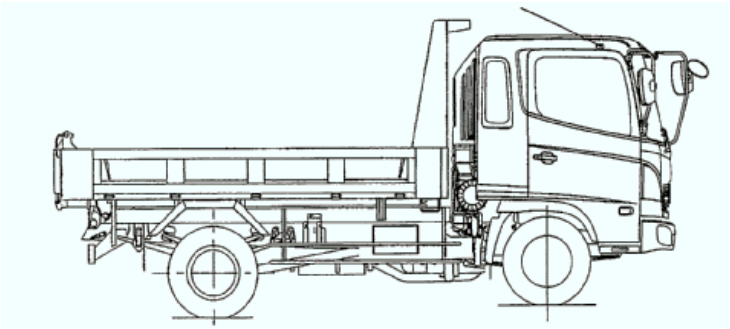

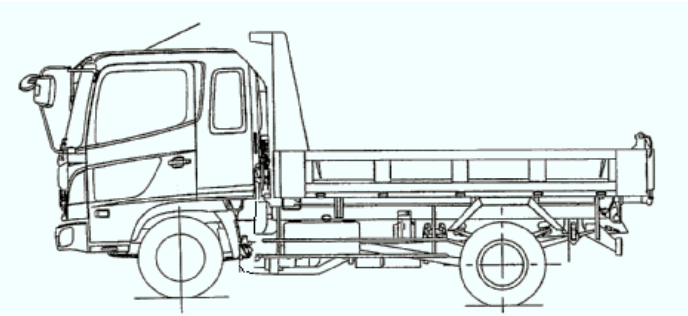

記号	A	B	C	S	U	W	H	M
意味	スリ傷	板金	腐	サビ	凸凹曲	波	穴	跡

キャブ内装			外装			点検者　報告欄
シート破れ	無		キャブ修復暦	無	( )	
破損	無	( )	キャブ・コーションプレート	有		
スイッチ類	良好	( )	フロントガラス状態	良好	[ ]	
汚れ	無			傷の程度	[ ]( )	
欠品	無	( )	シャーシ　サビ	無		
その他			フレーム曲がり・修復暦	無	( )	
			ボデー修復暦	無	( )	

Copyright (c) 2024 TRUCK-ONE Co., Ltd. All Rights Reserved.