車両情報シート

①入庫確認	②営業	③HP掲載
車両業務	支店長	営業支援G

1

日付: 2026/9/28

トレーラ 台車 ・ 平

No	管理番号	4543	形状	トレーラ コンテナ
	車名	トレクス	通称名	
	型式	FFS121BD	車台番号	国[01]073239

基本情報					
	年式	平成27 (2015) 年 5 月			
	車両総重量	19,870 kg			
	最大積載量	15,100 kg			
	車検	抹消	[年 月 日]		
	積載クラス	その他	[ ]		
	車体 長さ	車検証	8550 mm	実測	mm
	車体 幅	車検証	2490 mm	実測	mm
	車体 高さ	車検証	1800 mm	実測	mm

＊実測は車検証寸法と大きく異なる場合のみ

車両情報			
	ABS	有	
	軸数[タイヤ総数]	2軸	[8輪] タイヤ総数その他: [ ]
	エアサス	無	
	リフトアクスル	無	
	ランディングギア	無	[電動:]
	その他 車検証記載特記事項 改造内容など		

装備類		
	その他装備	

上物情報1 (荷台)			
	メーカー	極東開発工業	[ ]
	型式	KM10-40	
	製造番号[年式]	14H080022M	[年 月]
	床材質・形状		
	二重張り		
	内寸法 長	6200	mm
	内寸法 幅	1560	mm
	内寸法 高		mm
	リアあおり 高		mm
	床面地上高	1350	mm
	床フック		対 [ ]
	スタンション		個
	中間柱		
	ラッシングレール		段
	横根太	鉄	
	載替	無	
	その他情報		

Copyright (c) 2024 TRUCK-ONE Co., Ltd. All Rights Reserved.

車両チェックシート

2

日付:

トレーラ　台車　・　平

管理番号	4543	形状	トレーラ　コンテナ
車名	トレクス	通称名	
型式	FFS121BD	車台番号	国[01]073239

項目	内容	点検項目	点検結果	対応
エンジン	エンジン エンジンオイル	液量		
		漏れ		
		汚れ		
		水混入		
		異音・振動		
	ターボ	油漏れ		
		異音		
		配管		
	ブローバイ・排圧			
	燃料・噴射ポンプ	漏れ		
		噴け不良		
	ファンベルト	緩み・鳴き		
	冷却水 ウォーターポンプ	液量		
		漏れ		
		汚れ		
		ホース損傷		
		水温		
	マフラー 排ガス・触媒装置	取付		
		腐食		
		詰まり		
		黒煙・白煙		
報告欄				

項目	内容	点検項目	点検結果	対応
ミッション・動力伝達装置	ミッション	ギア鳴り		
		ギア抜け		
		オイル漏れ		
		異音・振動		
	クラッチ	すべり		
		切れ不良		
		切れ位置		
		異音		
	クラッチ　マスターオイル	漏れ		
	デファレンシャル	油漏れ		
		異音		
	プロペラ・ドライブシャフト	異音		
		ガタ		
	PTO	作動不良		
		オイル漏れ		
		ガタ・異音		
報告欄				

項目		有無	対応
装備類	ｽﾍﾟｱｷｰ　キャブ		
	ｽﾍﾟｱｷｰ　燃料タンク		
	ｽﾍﾟｱｷｰ　上物		
	キーレス		
	取扱説明書	無	
	整備記録簿	無	
	カーテン		
	フロアマット		
	工具	無	
	ジャッキ	無	

項目	内容	点検項目	点検結果	対応
制動装置・その他	ABS		○	
	エアマスター	不良・油漏		
	駐車ブレーキ	効き具合	○	
	エア・コンプレッサ	漏れ		
		不良		
	坂道発進装置			
報告欄				

項目	内容	点検項目	点検結果	対応
かじ取り装置 足廻り	ハンドル	遊び		
		ガタ・異音		
	ギアボックス	油漏れ		
	パワーステアリング	損傷		
		油漏れ		
	リーフスプリング	異音	○	
		損傷	○	
	エアサス	損傷		
		エア漏れ		
		作動不良		
報告欄				

項目	内容	点検項目	点検結果	対応
電装関係（外装）	ヘッドライト			
	フォグランプ			
	ウインカー		○	
	ストップランプ		○	
	車幅灯（マーカー）		○	
	車高灯			
	作業灯・庫内灯			
	ナンバー灯		○	
電装関係（内装）	ワイパー			
	パワーウインドウ			
	集中ドアロック			
	格納ミラー			
	電動ミラー			
	ホーン			
	ラジオ・オーディオ			
	バックアイカメラ			
	計器類　点灯状態			
	ルームランプ			
電装関係（バッテリー）	セルモータ			
	バッテリー（ターミナル）			
	オルタネータ（ダイナモ）			
エアコン	コンプレッサー			
	風量			
	ガス			
インジケーター（警告）ランプ点灯				
その他報告欄				

項目	内容	点検項目	点検結果	対応
上物関係				
報告欄 上記項目状況など記入				

タイヤ
[残りmm表示]

R1 ( )( )( )( )
R2 ( )( )( )( )
R3 ( )( )(0 3 B)(0 2 B)(0 3 B)(0 3 B)( )( )
R4 ( )( )(0 2 B)(0 2 B)(0 2 B)(0 2 B)( )( )
スペア→ ( )

＊後ろ詰めで記載する。一軸ならR4に、二軸ならR3とR4に記載する。

・タイヤサイズ　11R22.5 14PR

・タイヤパターン　1 タテ溝　・　2 ミックス　・　3 スタッドレス　・　4 その他
＊各タイヤのタイヤパターンを(　　)に記入

・ホイール　A 鉄　・　B アルミ　・　C 鉄(メッキ)
＊各タイヤのホイールを(　　)に記入

・状態　イ 異常磨耗　・　ロ 損傷　・　ハ 亀裂など(　　)に記入
＊ない場合は記載不要

点検結果:　○:良好　△:継続的な点検が必要　×:要修理・交換
対応:　R: 修理　P: 交換　S: 清掃　O: 給油(水)

Copyright (c) 2024 TRUCK-ONE Co., Ltd. All Rights Reserved.

車両チェックシート

管理番号	4543	形状	トレーラ コンテナ
車名	トレクス	通称名	
型式	FFS121BD	車台番号	国[01]073239

日付:

トレーラ 台車 ・ 平

外装状態

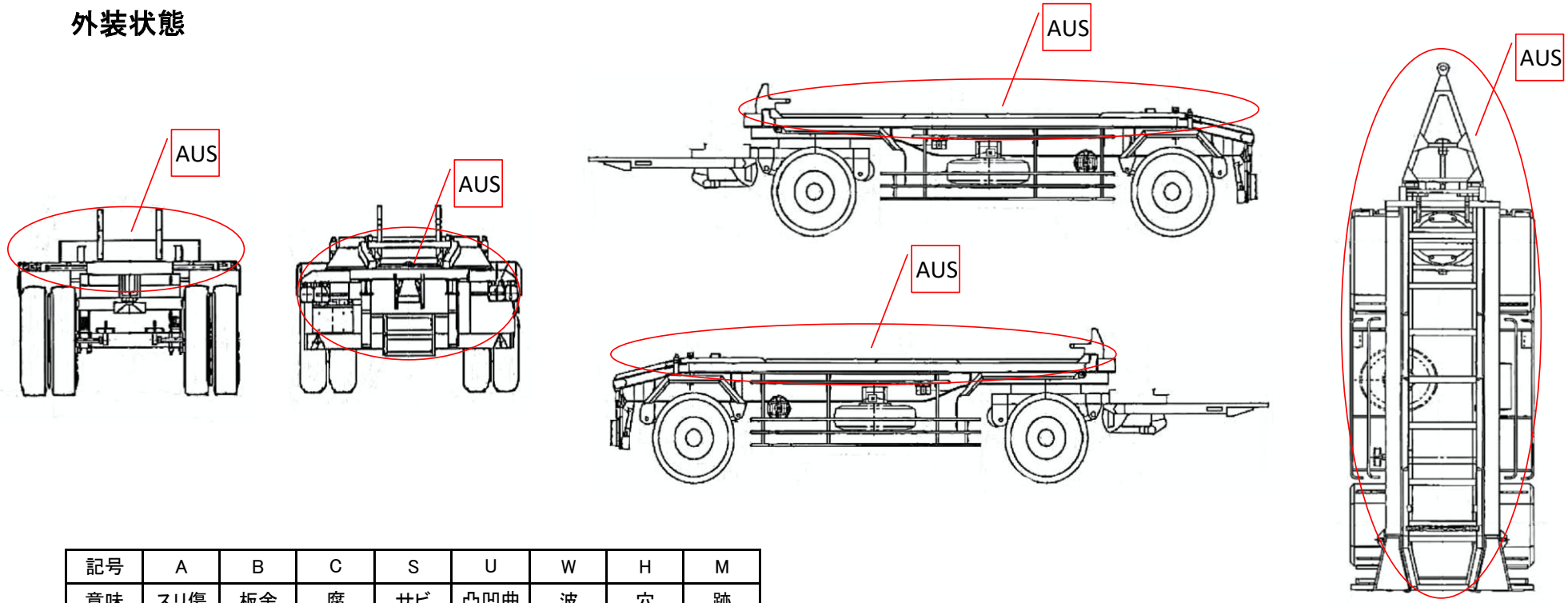

記号	A	B	C	S	U	W	H	M
意味	スリ傷	板金	腐	サビ	凸凹曲	波	穴	跡

キャブ内装		外装			点検者 報告欄
シート破れ		キャブ修復暦		( )	
破損	( )	コーションプレート	有		
スイッチ類	( )	フロントガラス状態		[ ]	
汚れ			傷の程度	[ ]( )	
欠品	( )	シャーシ サビ	大		
その他		フレーム曲がり・修復暦	無	( )	
		ボデー修復暦	無	( )	

Copyright (c) 2024 TRUCK-ONE Co., Ltd. All Rights Reserved.