車両情報シート

①入庫確認	②営業	③HP掲載
車両業務	支店長	営業支援G

1

日付: 2026/10/9

トラクタ

管理番号	4556	形状	トラクタ
車名	日野	通称名	プロフィア
型式	2WG-SH1EDGG	車台番号	SH1EDG-106823

基本情報	年式	令和8 (2026) 年 2 月
	エンジン型式	E13C
	排気量	12,910 cc
	馬力	460 ps
	最大積載量	11,500 kg
	車検	有 [令和9 年 2 月 25 日] ←抹消の場合不要
	サイズ・免許区分	大型 [大型(11t以上)]
	車体の長・幅・高さ	車検証:長 5,480 mm ・ 幅 2,490 mm ・ 高 3,700 mm
		実測:長 mm ・ 幅 mm ・ 高 mm

＊実測は車検証寸法と大きく異なる場合のみ

車両情報	走行km	2 千km [実走]
	タコグラフ	無 [ ] (年 月)
	シフト	セミAT 速 セミATの場合⇒[ﾌﾟﾛｼﾌﾄ]
	ペダル数	3
	ターボ	有
	ブレーキ	AOH [ドラム]
	ABS	有
	リターダ	有 [永久磁石]
	エアサス	有 [リア]
	速度抑制装置	有
	Nox・PM	適合
	燃料タンク	390 L+ L+ L
	燃料	軽油 [ ]
	アドブルー使用	有
	駆動方式	4×2
	小型・大型形状	小型の場合→ 大型の場合→

装備類	ヘッドライト	LED
	フォグランプ	有
	キャブルーフ・幅	キャブルーフ: ハイルーフ キャブ幅: ←大型の場合は空欄
	ベッド	有
	エアコン	有 [オート]
	エアバッグ	有
	パワーウィンドウ	有
	集中ドアロック	有
	ミラー機能	有 [格納ミラー ・ 電動ミラー ・ 熱電ミラー]
	オーディオ	有 [純正] [ラジオ ・ ・]
	ETC	有 [種類 2.0]
	バックカメラ	有 [カラー]
	ドライブレコーダー	無
	オートクルーズ	有
	坂道発進装置	有
	その他装備	

上物情報1 (ボデー)	メーカー	ソーシン [ ] [年 月]
	型式・製造番号	型式: HMV-13-B 製造番号: 1T-36896
	カプラ形状	シングル ハイリフトカプラの場合→[℃]
	載替	無
	その他情報	

上物情報2 (クレーン)	メーカー	[ ] [年 月]
	型式・製造番号	型式: 製造番号:
	吊荷重	吊荷重: [ ] クレーン段数:
	ラジコン	
	フックイン	
	リアジャッキ	
	載替	
	その他情報	

Copyright (c) 2026 TRUCK-ONE Co., Ltd. All Rights Reserved.

車両情報シート

2

管理番号	4556	形状	トラクタ
車名	日野	通称名	プロフィア
型式	2WG-SH1EDGG	車台番号	SH1EDG-106823

日付:　2026/10/9

トラクタ

項目	内容	点検項目	点検結果
エンジン	エンジン エンジンオイル	液量	○
		漏れ	○
		異音	○
		振動	○
	ターボ	油漏れ	○
		異音	○
	フューエルポンプ	漏れ	○
	ファンベルト	緩み・鳴き	○
	冷却水 ウォーターポンプ	液量	○
		漏れ・汚れ・損傷	○
		水温	○
	マフラー 排ガス・触媒装置	状態	○
		取付	○
		黒煙・白煙	○
	キャブチルト	動作	○
報告欄			

項目	内容	点検項目	点検結果
ミッション・ 動力伝達装置	ミッション	状態	○
		入れやすさ	○
		オイル漏れ	○
	クラッチ	すべり	○
		切れ不良	○
		切れ位置	○
		異音	○
	クラッチオイル	量	○
	デファレンシャル	油漏れ	○
		異音	○
	プロペラ・ドライブシャフト	異音	○
		ガタ	○
	PTO	作動不良	○
		オイル漏れ	○
		異音	○
報告欄			

項目	内容	点検項目	点検結果
制動装置・その他	ブレーキ	効き具合	○
	ABS		○
	エアマスター	不良・油漏	
	駐車ブレーキ	効き具合	○
	坂道発進装置		○
エア・コンプレッサ		漏れ・不良	○
報告欄			

項目	内容	点検項目	点検結果
かじ取り装置 足廻り	ハンドル	遊び	○
		ガタ・異音	○
	パワーステアリング ・ギアボックス	損傷	○
		液量	○
		油漏れ	○
	リーフスプリング	異音・折損	○
	エアサス	損傷・漏れ・不良	○
報告欄			

項目	内容	点検項目	点検結果
電装関係（外装）	ヘッドライト		○
	フォグランプ		○
	ウインカー		○
	ストップランプ		○
	車幅灯（マーカー）		
	車高灯		
	作業灯・庫内灯		○
	ナンバー灯		○
電装関係(内装)	ワイパー		○
	パワーウインドウ		○
	集中ドアロック		○
	ミラー機能		○
	ホーン		○
	オーディオ		○
	バックアイカメラ		○
	計器類　点灯状態		○
	ルームランプ		○
	セルモータ		○
	バッテリー（状態）		○
	オルタネータ(ダイナモ)		○
エアコン	コンプレッサー		○
	風量・冷風		○
インジケーター（警告）ランプ点灯			○
その他報告欄			

項目	内容	点検項目	点検結果
上物関係 ボデー	カブラ損傷		○
	連結配管ホース類		○
	スロープガイド		○
	その他損傷		○
クレーン	クレーン作動		
	ブームの状態		
	作動油・量・漏れ		
	ラジコン操作		
	フックイン作動		
	リアジャッキ作動		
	ワイヤー		
	その他　損傷		
報告欄			

タイヤ

[残りmm表示]

FF		13 (2 B)	13 (2 B)	
FR		(　)	(　)	
RF	13 (2 B)	13 (2 B)	13 (2 B)	13 (2 B)
RR	(　)	(　)	(　)	(　)
スペア		(　)	14 (2 B)	

・タイヤサイズ　F　295/80R 22.5

R　275/80R 22.5

・タイヤパターン　1 タテ溝 ・ 2 ミックス ・ 3 スタッドレス ・ 4 その他
＊各タイヤのタイヤパターンを(　　)に記入

・ホイール　A 鉄 ・ B アルミ ・ C 鉄(メッキ)
＊各タイヤのホイールを(　　)に記入

・状態　イ 異常磨耗 ・ ロ 損傷 ・ ハ 亀裂 ・ ニ ひび割れ
＊タイヤの状態を(　　)に記入

点検結果:　○:良好　△:継続的な点検が必要　×:要修理・交換

Copyright (c) 2026 TRUCK-ONE Co., Ltd. All Rights Reserved.

車両情報シート

3

管理番号	4556	形状	トラクタ
車名	日野	通称名	プロフィア
型式	2WG-SH1EDGG	車台番号	SH1EDG-106823

日付：　2026/10/9

トラクタ

外装状態

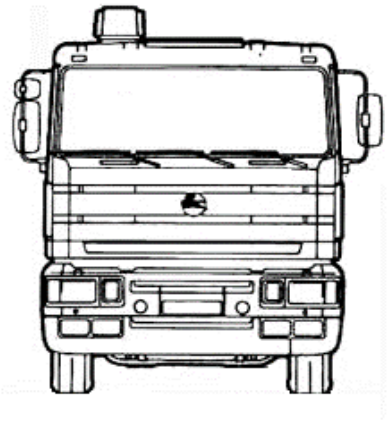

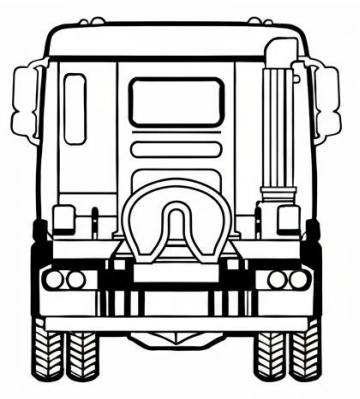

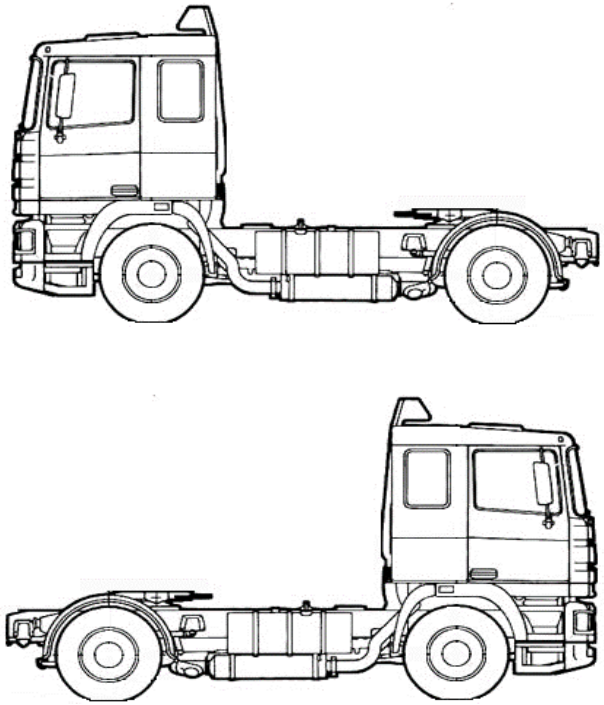

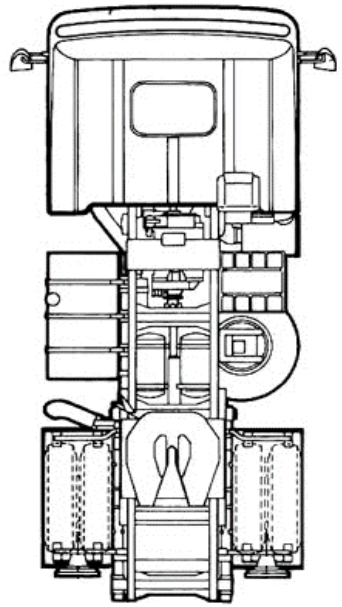

記号	A	B	C	S	U	W	H	M
意味	スリ傷	板金	腐	サビ	凸凹曲	波	穴	跡

車内付属品						キャブ内装			外装		
キー各種	キャブ：	3本	上物：	無		シートの状態	良好	（　　）	キャブ修復暦	無	（　　）
	燃料タンク：	キャブキーと同一	キーレス：	有		破損	無	（　　）	フロントガラス状態	良好	
工具・ジャッキ	工具：	無	ジャッキ：	無		汚れ	無			傷の程度→	・　・
取説各種	取扱説明書：	有	メンテナンスノート：	有		カーテン	有		シャーシ　サビ	無	
整備記録簿	無					フロアマット	有		フレーム曲がり・修復暦	無	（　　）
	記録期間→	（　　）				欠品	無	（　　）	ボデー修復暦	無	（　　）

点検者　報告欄

Copyright (c) 2026 TRUCK-ONE Co., Ltd.　All Rights Reserved.