車両情報シート

①入庫確認	②営業	③HP掲載
車両業務	支店長	営業支援G

1

日付: 2026/1/23

ダンプ・ダンプ(土砂禁)・クレーン付ダンプ

管理番号	3781	形状	ダンプ
車名	いすゞ	通称名	フォワード
型式	2PG-FRR90S1	車台番号	FRR90-7155331

基本情報		
	年式	令和2 (2020) 年 5 月
	エンジン型式	4HK1
	排気量	5,190 cc
	馬力	190 ps
	最大積載量	3,550 kg
	車検	抹消 [年 月 日] ←抹消の場合不要
	サイズ・免許区分	中型 [中型(8t未満)]
	車体の長・幅・高さ	車検証:長 5,420 mm ・ 幅 2,210 mm ・ 高 2,490 mm 実測:長 mm ・ 幅 mm ・ 高 mm

＊実測は車検証寸法と大きく異なる場合のみ

車両情報		
	走行km	45 千km [実走]
	タコグラフ	無 [ ] (年 月)
	シフト	MT 6 速 セミATの場合⇒[ ]
	ペダル数	3
	ターボ	有
	ブレーキ	AOH [ドラム]
	ABS	有
	リターダ	無 [ ]
	エアサス	無 [ ]
	速度抑制装置	無
	Nox・PM	適合
	燃料タンク	90 L+ L+ L
	燃料	軽油 [ ]
	アドブルー使用	有
	駆動方式	4×2
	小型・大型形状	小型の場合→ 大型の場合→

装備類		
	ヘッドライト	ハロゲン
	フォグランプ	有
	キャブルーフ・幅	キャブルーフ: 標準 キャブ幅: 標準 ←大型の場合は空欄
	ベッド	無
	エアコン	有 [マニュアル]
	エアバッグ	有
	パワーウィンドウ	有
	集中ドアロック	有
	ミラー機能	有 [格納ミラー ・ ・]
	オーディオ	有 [純正] [ラジオ ・ ・]
	ETC	有 [種類 1.0]
	バックカメラ	無 [ ]
	ドライブレコーダー	無
	オートクルーズ	無
	坂道発進装置	無
	その他装備	

上物情報1 (ボデー)		
	メーカー[年式]	極東開発工業 [ ] [年 月]
	型式・製造番号	型式: DD04-35 製造番号: 20U028004Y
	内寸法	長 3,400 mm × 幅 2,070 mm × 高 330 mm
	床厚み	4 mm 二重張 [無]
	ボデー材質	鉄 鉄の場合→[不明]
	リアゲート	下開
	リアゲート水密	無
	コボレーン	有 [シート] ／ (手動)
	底形状	角底
	形状(小型)	
	載替	無
	その他情報	

上物情報2 (クレーン)		
	メーカー[年式]	[ ] [年 月]
	型式・製造番号	型式: 製造番号:
	吊荷重・クレーン段数	吊荷重: [ ] クレーン段数:
	ラジコン	
	フックイン	
	リアジャッキ	
	載替	
	その他情報	

Copyright (c) 2026 TRUCK-ONE Co., Ltd. All Rights Reserved.

車両情報シート

2

管理番号	3781	形状	ダンプ
車名	いすゞ	通称名	フォワード
型式	2PG-FRR90S1	車台番号	FRR90-7155331

日付：　2026/1/23

ダンプ・ダンプ（土砂禁）・クレーン付ダンプ

項目	内容	点検項目	点検結果
エンジン	エンジン エンジンオイル	液量	○
		漏れ	○
		異音	○
		振動	○
	ターボ	油漏れ	○
		異音	○
	フューエルポンプ	漏れ	○
	ファンベルト	緩み・鳴き	○
	冷却水 ウォーターポンプ	液量	○
		漏れ・汚れ・損傷	○
		水温	○
	マフラー 排ガス・触媒装置	状態	○
		取付	○
		黒煙・白煙	○
	キャブチルト	動作	○
報告欄			

項目	内容	点検項目	点検結果
ミッション・ 動力伝達装置	ミッション	状態	○
		入れやすさ	○
		オイル漏れ	○
	クラッチ	すべり	○
		切れ不良	○
		切れ位置	近い
		異音	○
	クラッチオイル	量	○
	デファレンシャル	油漏れ	○
		異音	○
	プロペラ・ドライブシャフト	異音	○
		ガタ	○
	PTO	作動不良	○
		オイル漏れ	○
		異音	○
報告欄			

項目	内容	点検項目	点検結果
制動装置・その他	ブレーキ	効き具合	○
	ABS		○
	エアマスター	不良・油漏	○
	駐車ブレーキ	効き具合	○
	坂道発進装置		
エア・コンプレッサ		漏れ・不良	
報告欄			

項目	内容	点検項目	点検結果
かじ取り装置 足廻り	ハンドル	遊び	○
		ガタ・異音	○
	パワーステアリング ・ギアボックス	損傷	○
		液量	○
		油漏れ	○
	リーフスプリング	異音・折損	○
	エアサス	損傷・漏れ・不良	
報告欄			

項目	内容	点検項目	点検結果
電装関係（外装）	ヘッドライト		○
	フォグランプ		○
	ウインカー		○
	ストップランプ		○
	車幅灯（マーカー）		
	車高灯		
	作業灯・庫内灯		
	ナンバー灯		○
電装関係(内装)	ワイパー		○
	パワーウインドウ		○
	集中ドアロック		○
	ミラー機能		○
	ホーン		○
	オーディオ		○
	バックアイカメラ		
	計器類　点灯状態		○
	ルームランプ		○
	セルモータ		○
	バッテリー（状態）		○
	オルタネータ(ダイナモ)		○
エアコン	コンプレッサー		○
	風量・冷風		○
インジケーター（警告）ランプ点灯			○
その他報告欄			

項目	内容	点検項目	点検結果
上物関係 ボデー	ダンプ作動		○
	油圧		○
	ダンプ下がり具合		○
	ホイスト		○
	作動油　量・漏れ		○
	曲がり・ねじれ		○
	ブームの状態		○
	その他　損傷		○
クレーン	クレーン作動		
	ブームの状態		
	作動油・量・漏れ		
	ラジコン操作		
	フックイン作動		
	リアジャッキ作動		
	ワイヤー		
	その他　損傷		
報告欄			

タイヤ
[残りmm表示]

FF		10 (3 A)	10 (3 A)	
FR		(　)	(　)	
RF	10 (3 A)	10 (3 A)	10 (3 A)	10 (3 A)
RR	(　)	(　)	(　)	(　)
スペア		10 (3 A)	(　)	

・タイヤサイズ　F　225/80R 17.5
　　R　225/80R 17.5

・タイヤパターン　1 タテ溝 ・ 2 ミックス ・ 3 スタッドレス ・ 4 その他
　＊各タイヤのタイヤパターンを(　　)に記入

・ホイール　A 鉄 ・ B アルミ ・ C 鉄(メッキ)
　＊各タイヤのホイールを(　　)に記入

・状態　イ 異常磨耗 ・ ロ 損傷 ・ ハ 亀裂 ・ ニ ひび割れ
　＊タイヤの状態を(　　)に記入

点検結果：　○：良好　△：継続的な点検が必要　×：要修理・交換

Copyright (c) 2026 TRUCK-ONE Co., Ltd. All Rights Reserved.

車両情報シート

3

管理番号	3781	形状	ダンプ
車名	いすゞ	通称名	フォワード
型式	2PG-FRR90S1	車台番号	FRR90-7155331

日付:　2026/1/23

ダンプ・ダンプ(土砂禁)・クレーン付ダンプ

外装状態

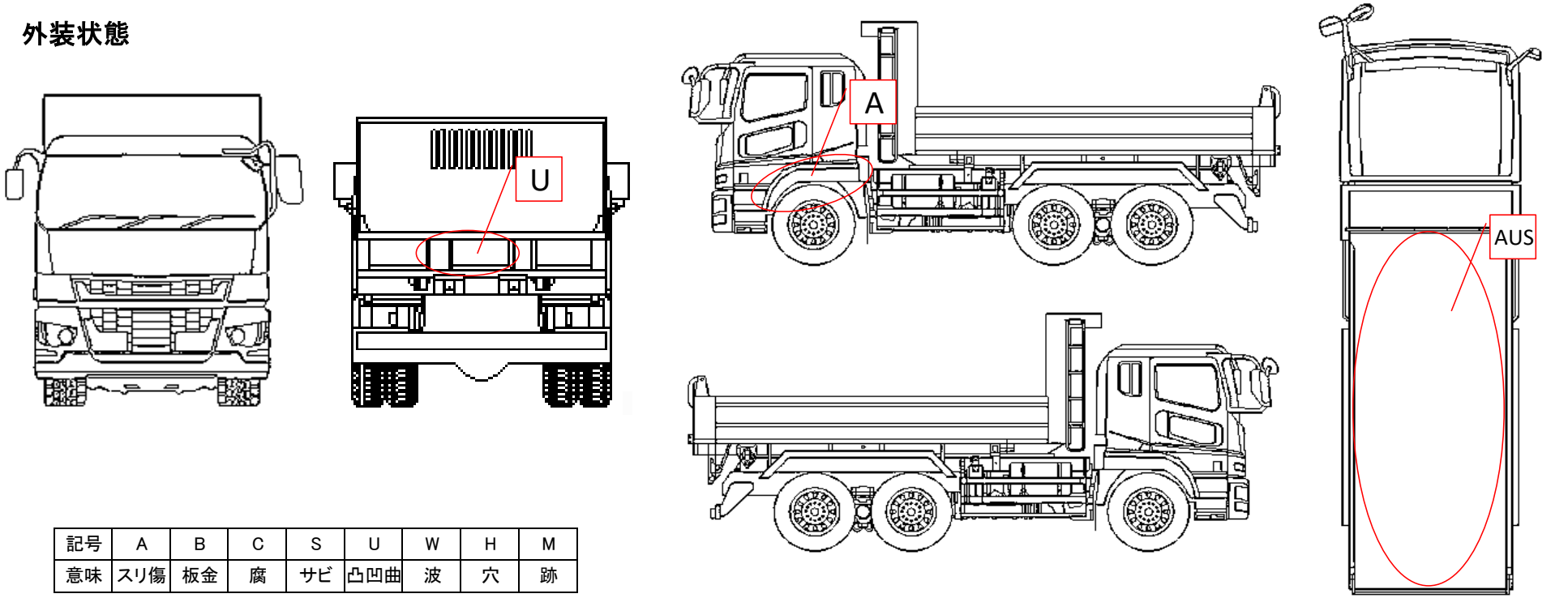

記号	A	B	C	S	U	W	H	M
意味	スリ傷	板金	腐	サビ	凸凹曲	波	穴	跡

車内付属品							
キー各種	キャブ:	1本	上物:				
	燃料タンク:	無	キーレス:	有			
工具・ジャッキ	工具:	無	ジャッキ:	無			
取説各種	取扱説明書:	無	メンテナンスノート:	無			
整備記録簿	無						
	記録期間→	(　　)					

キャブ内装		
シートの状態	良好	(　シートカバー破れ　)
破損	無	(　　)
汚れ	中	
カーテン	無	
フロアマット	有	
欠品	無	(　　)

外装		
キャブ修復暦	無	(　　)
フロントガラス状態	傷あり	
	傷の程度→	点キズ　・　　・
シャーシ　サビ	小	
フレーム曲がり・修復暦	無	(　　)
ボデー修復暦	無	(　　)

点検者　報告欄
シャーシ塗り

Copyright (c) 2026 TRUCK-ONE Co., Ltd.　All Rights Reserved.