車両情報シート

①入庫確認	②営業	③HP掲載
車両業務	支店長	営業支援G

1

日付:

粉粒体運搬車

No	管理番号	36856	形状	粉粒体運搬車
	車名	日野	通称名	プロフィア
	型式	QKG-FS1EWBA	車台番号	FS1EWB-10738

基本情報				
	年式	平成25 (2013) 年 11 月		
	エンジン型式	E13C		
	排気量	12,910 cc		
	馬力	360 ps		
	最大積載量	13,800 kg		
	車検	有	[令和8 年 2 月 3 日]	
	免許区分	大型(11t以上)		
	車体 長さ	車検証 11080 mm	実測 mm	
	車体 幅	車検証 2490 mm	実測 mm	
	車体 高さ	車検証 3330 mm	実測 mm	

＊実測は車検証寸法と大きく異なる場合のみ

車両情報			
	走行km	610 千km	[実走]
	タコグラフ	有	[別体] (平成25 年 9 月)
	シフト	MT	7 速 セミATの場合⇒ [ ] 他( )
	ペダル数	3	
	ターボ	有	
	ブレーキ	AOH	[ドラム]
	ABS	有	
	補助ブレーキ	有	[リターダ] リターダの場合⇒ [EG]
	エアサス	無	[ ]
	速度抑制装置	有	
	Nox・PM	適合	
	燃料タンク	300 L + L + L	
	燃料	軽油	[ ]
	アドブルー使用	有	
	駆動方式	6×4	
	小型形状		←大型の場合は空欄

装備類			
	ヘッドライト	ディスチャージ	
	フォグランプ	有	
	キャブ幅	標準	
	キャブルーフ	標準	
	キャブグレード	標準	
	ベッド	有	
	エアコン	有	[オート]
	エアバッグ	有	
	パワーウィンドウ	有	
	集中ドアロック	有	
	格納ミラー	有	
	電動ミラー	有	
	オーディオ	有	[純正] [ラジオ ・ ・]
	ETC	有	[1.0]
	バックカメラ	無	[ ]
	オートクルーズ	有	
	坂道発進補助装置	有	
	その他装備	・熱電ミラー有	

上物情報1			
	メーカー	極東開発工業	[ ]
	型式	JA146-18C-S	
	製造番号[年式]	13J070012N	[年 月]
	品名	バラセメント	
	比重	1.000	
	タンク容積	13800 L	
	タンク層	1 層	
	マンホール数	2 個	
	コンプレッサー	スクリュー	[ ]
	タンク材質	鉄	
	載替	無	
	その他情報		

Copyright (c) 2024 TRUCK-ONE Co., Ltd. All Rights Reserved.

車両チェックシート

2

日付:

粉粒体運搬車

管理番号	36856	形状	粉粒体運搬車
車名	日野	通称名	プロフィア
型式	QKG-FS1EWBA	車台番号	FS1EWB-10738

項目	内容	点検項目	点検結果	対応
エンジン	エンジン エンジンオイル	液量	○	
		漏れ	○	
		汚れ	○	
		水混入	○	
		異音・振動	○	
	ターボ	油漏れ	○	
		異音	○	
		配管	○	
	ブローバイ・排圧		○	
	燃料・噴射ポンプ	漏れ	○	
		噴け不良	○	
	ファンベルト	緩み・鳴き	○	
	冷却水 ウォーターポンプ	液量	○	
		漏れ	○	
		汚れ	○	
		ホース損傷	○	
		水温	○	
	マフラー 排ガス・触媒装置	取付	○	
		腐食	△	
		詰まり	○	
		黒煙・白煙	○	
報告欄				

項目	内容	点検項目	点検結果	対応
ミッション・動力伝達装置	ミッション	ギア鳴り	○	
		ギア抜け	○	
		オイル漏れ	○	
		異音・振動	○	
	クラッチ	すべり	○	
		切れ不良	○	
		切れ位置	○	
		異音	○	
	クラッチ マスターオイル	漏れ	○	
	デファレンシャル	油漏れ	○	
		異音	○	
	プロペラ・ドライブシャフト	異音	○	
		ガタ	○	
	PTO	作動不良	○	
		オイル漏れ	○	
		ガタ・異音	○	
報告欄				

項目		有無	対応
装備類	ｽﾍﾟｱｷｰ キャブ	有	
	ｽﾍﾟｱｷｰ 燃料タンク	無	
	ｽﾍﾟｱｷｰ 上物	無	
	キーレス	無	
	取扱説明書	有	
	整備記録簿	有	
	カーテン	有	
	フロアマット	有	
	工具	無	
	ジャッキ	無	

項目	内容	点検項目	点検結果	対応
制動装置・その他	ブレーキ	効き具合	○	
	ABS		○	
	エアマスター	不良・油漏	○	
	駐車ブレーキ	効き具合	○	
	坂道発進装置		○	
エア・コンプレッサ		漏れ	○	
		不良	○	
報告欄				

項目	内容	点検項目	点検結果	対応
かじ取り装置 足廻り	ハンドル	遊び	○	
		ガタ・異音	○	
	ギアボックス	油漏れ	○	
	パワーステアリング	損傷	○	
		油漏れ	○	
	リーフスプリング	異音	○	
		損傷	○	
	エアサス	損傷		
		エア漏れ		
		作動不良		
報告欄				

項目	内容	点検項目	点検結果	対応
電装関係（外装）	ヘッドライト		○	
	フォグランプ		○	
	ウインカー		○	
	ストップランプ		○	
	車幅灯（マーカー）		○	
	車高灯			
	作業灯・庫内灯			
	ナンバー灯		○	
電装関係（内装）	ワイパー		○	
	パワーウインドウ		○	
	集中ドアロック		○	
	格納ミラー		○	
	電動ミラー			
	ホーン		○	
	ラジオ・オーディオ		○	
	バックアイカメラ			
	計器類 点灯状態		○	
	ルームランプ		○	
電装関係（バッテリー）	セルモータ		○	
	バッテリー（ターミナル）		○	
	オルタネータ（ダイナモ）		○	
エアコン	コンプレッサー		○	
	風量		○	
	ガス		○	
インジケーター（警告）ランプ点灯			○	
その他報告欄				

項目	内容	点検項目	点検結果	対応
上物関係	コンプレッサー作動確認		○	
	圧力・排出確認		○	
報告欄 上記項目状況など記入	極東モーターにて点検済			

タイヤ
[残りmm表示]

FF		10 (2 A)	10 (2 A)	
FR		( )	( )	
RF	9 (3 A)	10 (3 A)	10 (2 A)	9 (2 A)
RR	6 (3 A)	6 (3 A)	6 (3 A)	7 (3 A)
	スペア	( )	( )	

・タイヤサイズ　F 275/80R22.5

R 275/80R22.5

・タイヤパターン　1 タテ溝 ・ 2 ミックス ・ 3 スタッドレス ・ 4 その他
＊必須 各タイヤのタイヤパターンを（　　）に記入

・ホイール　A 鉄 ・ B アルミ ・ C 鉄（メッキ）
＊必須 各タイヤのホイールを（　　）に記入

・状態　イ 異常磨耗 ・ ロ 損傷 ・ ハ 亀裂など（　　）に記入
＊ない場合は記載不要

点検結果:　○:良好　△:継続的な点検が必要　×:要修理・交換
対応:　R: 修理　P: 交換　S: 清掃　O: 給油（水）

Copyright (c) 2024 TRUCK-ONE Co., Ltd. All Rights Reserved.

車両チェックシート

3

日付:

粉粒体運搬車

管理番号	36856	形状	粉粒体運搬車
車名	日野	通称名	プロフィア
型式	QKG-FS1EWBA	車台番号	FS1EWB-10738

外装状態

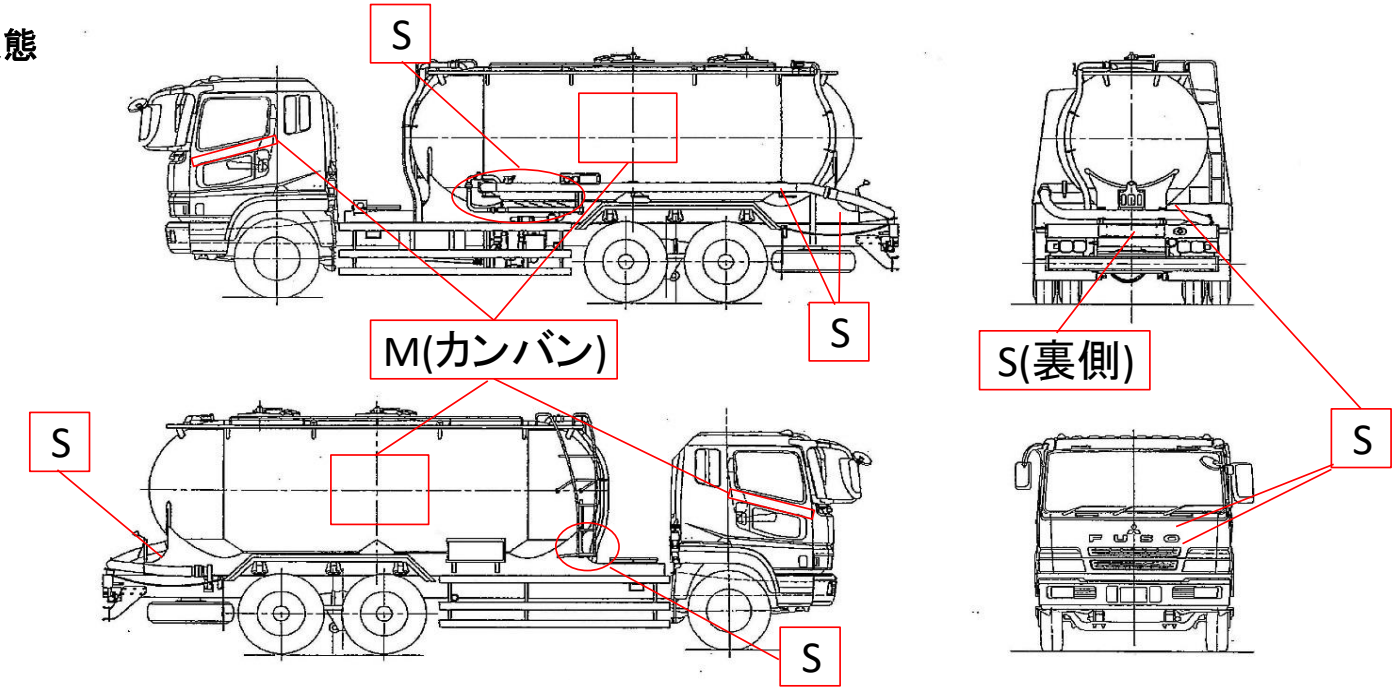

記号	A	B	C	S	U	W	H	M
意味	スリ傷	板金	腐	サビ	凸凹曲	波	穴	跡

キャブ内装			外装			点検者　報告欄
シート破れ	無		キャブ修復暦	無	( )	・クロスメンバーサビ有
破損	無	( )	キャブ・コーションプレート	有		・フレーム前方、サビ腐食有
スイッチ類	良好	( )	フロントガラス状態	傷あり	[ ]	・上物フレーム腐食穴有(写真確認)
汚れ	中			傷の程度	[点キズ]( )	
欠品	無	( )	シャーシ　サビ	中		
その他	・シートへたり有		フレーム曲がり・修復暦	無	( )	
			ボデー修復暦	無	( )	

Copyright (c) 2024 TRUCK-ONE Co., Ltd. All Rights Reserved.