車両情報シート

①入庫確認	②営業	③HP掲載
車両業務	支店長	営業支援G

1

日付:

アームロール・フックロール・マルチリフト

No				
	管理番号	3148	形状	アームロール
	車名	日野	通称名	プロフィア
	型式	QKG-FS1EWEA	車台番号	FS1EWE-10177

基本情報		
	年式	平成26 (2014) 年 11 月
	エンジン型式	E13C
	排気量	12,910 cc
	馬力	410 ps
	最大積載量	11,400 kg
	車検	有 [令和7 年 11 月 20 日]
	免許区分	大型(11t以上)
	車体 長さ	車検証 11000 mm 実測 mm
	車体 幅	車検証 2490 mm 実測 mm
	車体 高さ	車検証 3450 mm 実測 mm

＊実測は車検証寸法と大きく異なる場合のみ

車両情報		
	走行km	652 千km [実走]
	タコグラフ	無 [ ] (年 月)
	シフト	MT 7 速 セミATの場合⇒ [ ] 他( )
	ペダル数	3
	ターボ	有
	ブレーキ	AOH [ドラム]
	ABS	有
	補助ブレーキ	有 [リターダ] リターダの場合⇒ [永久磁石]
	エアサス	無 [ ]
	速度抑制装置	有
	Nox・PM	適合
	燃料タンク	300 L + 300 L + L
	燃料	軽油 [ ]
	アドブルー使用	有
	駆動方式	6×4
	小型形状	←大型の場合は空欄

装備類		
	ヘッドライト	ディスチャージ
	フォグランプ	有
	キャブ幅	標準
	キャブルーフ	ハイルーフ
	キャブグレード	カスタム
	ベッド	有
	エアコン	有 [オート]
	エアバッグ	有
	パワーウィンドウ	有
	集中ドアロック	有
	格納ミラー	有
	電動ミラー	有
	オーディオ	有 [社外] [ナビ ・ ・]
	ETC	無 [ ]
	バックカメラ	有 [カラー]
	オートクルーズ	有
	坂道発進補助装置	有
	その他装備	リア用とフック用の2つのバックカメラ付 熱電ミラー有、コボレーン操作スイッチ有

上物情報1 (ボデー)		
	メーカー	新明和 [ ]
	型式	CCA1414-21
	製造番号[年式]	F509435xxx [年 月]
	シリンダー	ツイン
	載替	無
	その他情報	エアーリール付

上物情報2 (コンテナ)		
	メーカー	[ ]
	型式	
	製造番号[年式]	[年 月]
	内寸法 長	mm
	内寸法 幅	mm
	内寸法 高	mm
	ボデー材質1	
	ボデー材質2	
	リアゲート	
	リアゲート水密	
	コボレーン	[ ] ( )
	その他情報	

Copyright (c) 2024 TRUCK-ONE Co., Ltd. All Rights Reserved.

車両チェックシート

2

管理番号	3148	形状	アームロール
車名	日野	通称名	プロフィア
型式	QKG-FS1EWEA	車台番号	FS1EWE-10177

日付:

アームロール・フックロール・マルチリフト

項目	内容	点検項目	点検結果	対応
エンジン	エンジン エンジンオイル	液量	○	
		漏れ	○	
		汚れ	△	
		水混入	○	
		異音・振動	○	
	ターボ	油漏れ	○	
		異音	○	
		配管	○	
	ブローバイ・排圧		○	
	燃料・噴射ポンプ	漏れ	○	
		噴け不良	○	
	ファンベルト	緩み・鳴き	○	
	冷却水 ウォーターポンプ	液量	○	
		漏れ	○	
		汚れ	○	
		ホース損傷	○	
		水温	○	
	マフラー 排ガス・触媒装置	取付	○	
		腐食	△	
		詰まり	○	
		黒煙・白煙	○	
報告欄				

項目	内容	点検項目	点検結果	対応
ミッション・動力伝達装置	ミッション	ギア鳴り	○	
		ギア抜け	○	
		オイル漏れ	○	
		異音・振動	○	
	クラッチ	すべり	○	
		切れ不良	○	
		切れ位置	○	
		異音	○	
	クラッチ　マスターオイル	漏れ	○	
	デファレンシャル	油漏れ	○	
		異音	○	
	プロペラ・ドライブシャフト	異音	○	
		ガタ	○	
	PTO	作動不良	○	
		オイル漏れ	○	
		ガタ・異音	○	
報告欄				

項目		有無	対応
装備類	ｽﾍﾟｱｷｰ　キャブ	有	
	ｽﾍﾟｱｷｰ　燃料タンク	無	
	ｽﾍﾟｱｷｰ　上物	無	
	キーレス	有	
	取扱説明書	有	
	整備記録簿		
	カーテン	有	
	フロアマット	有	
	工具	無	
	ジャッキ	無	

項目	内容	点検項目	点検結果	対応
制動装置・その他	ブレーキ	効き具合	○	
	ABS		○	
	エアマスター	不良・油漏	○	
	駐車ブレーキ	効き具合	○	
	坂道発進装置		○	
エア・コンプレッサ		漏れ	○	
		不良	○	
報告欄				

項目	内容	点検項目	点検結果	対応
かじ取り装置 足廻り	ハンドル	遊び	○	
		ガタ・異音	○	
	ギアボックス	油漏れ	○	
	パワーステアリング	損傷	○	
		油漏れ	○	
	リーフスプリング	異音	○	
		損傷	○	
	エアサス	損傷		
		エア漏れ		
		作動不良		
報告欄				

項目	内容	点検項目	点検結果	対応
電装関係（外装）	ヘッドライト		○	
	フォグランプ		○	
	ウインカー		○	
	ストップランプ		○	
	車幅灯（マーカー）		○	
	車高灯			
	作業灯・庫内灯		○	
	ナンバー灯		○	
電装関係（内装）	ワイパー		○	
	パワーウインドウ		○	
	集中ドアロック		○	
	格納ミラー		○	
	電動ミラー		○	
	ホーン		○	
	ラジオ・オーディオ		○	
	バックアイカメラ		○	
	計器類　点灯状態		○	
	ルームランプ		○	
電装関係（バッテリー）	セルモータ		○	
	バッテリー（ターミナル）		○	
	オルタネータ（ダイナモ）		○	
エアコン	コンプレッサー		○	
	風量		○	
	ガス		○	
インジケーター（警告）ランプ点灯			○	
その他報告欄				

項目	内容	点検項目	点検結果	対応
上物関係	脱着・ダンプ作動		○	
	ホイスト		○	
	作動油　量・漏れ		○	
	曲がり・ねじれ		○	
	ローラー部		○	
	ジャッキ		○	
	その他　損傷		○	
報告欄 上記項目状況など記入	格納時に異音がする			

タイヤ
[残りmm表示]

FF		12 (3 A)	12 (3 A)	
FR		( )	( )	
RF	13 (3 A)	11 (3 A)	12 (3 A)	12 (3 A)
RR	11 (3 A)	9 (3 A)	11 (3 A)	12 (3 A)
スペア		9 (3 A)	( )	

・タイヤサイズ　F 275/80R22.5

R 275/80R22.5

・タイヤパターン　1 タテ溝 ・ 2 ミックス ・ 3 スタッドレス ・ 4 その他
＊必須 各タイヤのタイヤパターンを（　　）に記入

・ホイール　A 鉄 ・ B アルミ ・ C 鉄（メッキ）
＊必須 各タイヤのホイールを（　　）に記入

・状態　イ 異常磨耗 ・ ロ 損傷 ・ ハ 亀裂など（　　）に記入
＊ない場合は記載不要

点検結果:　○:良好　△:継続的な点検が必要　×:要修理・交換
対応:　R: 修理　P: 交換　S: 清掃　O: 給油（水）

Copyright (c) 2024 TRUCK-ONE Co., Ltd. All Rights Reserved.

車両チェックシート

管理番号	3148	形状	アームロール
車名	日野	通称名	プロフィア
型式	QKG-FS1EWEA	車台番号	FS1EWE-10177

日付:

アームロール・フックロール・マルチリフト

外装状態

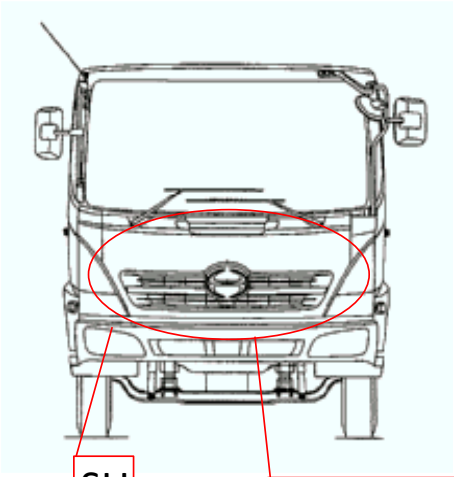

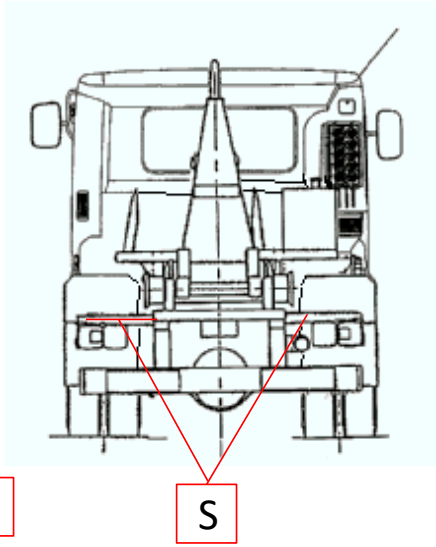

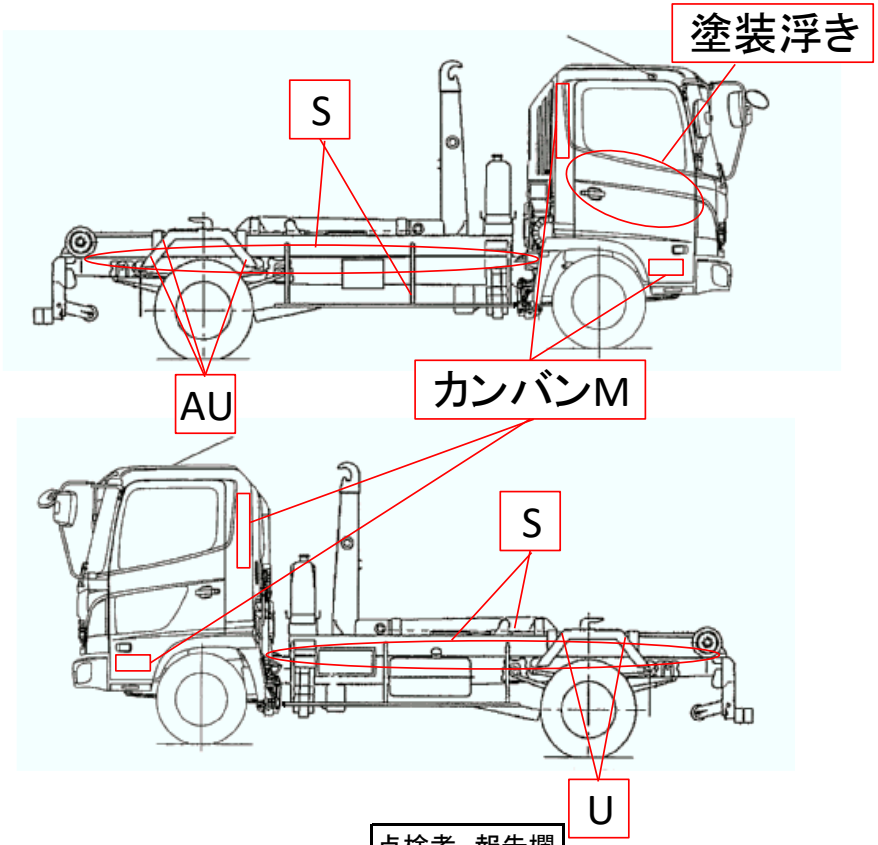

記号	A	B	C	S	U	W	H	M
意味	スリ傷	板金	腐	サビ	凸凹曲	波	穴	跡

キャブ内装		外装		点検者　報告欄
シート破れ	無	キャブ修復暦	無 (　　)	・使用に伴うキズ、汚れ有
破損	無 (　　)	キャブ・コーションプレート	有	
スイッチ類	良好 (　　)	フロントガラス状態	傷あり [　　]	
汚れ	中		傷の程度 [飛石](　　)	
欠品	無 (　　)	シャーシ　サビ	中	
その他		フレーム曲がり・修復暦	無 (　　)	
		ボデー修復暦	無 (　　)	

Copyright (c) 2024 TRUCK-ONE Co., Ltd. All Rights Reserved.