車両情報シート

①入庫確認	②営業	③HP掲載
車両業務	支店長	営業支援G

1

日付: 2026/7/22

ミキサー

管理番号	4166	形状	ミキサー
車名	日野	通称名	デュトロ
型式	2WG-XZU606E	車台番号	XZU606-0001892

基本情報		
	年式	令和8 (2026) 年 4 月
	エンジン型式	N04C
	排気量	4,000 cc
	馬力	150 ps
	最大積載量	3,000 kg
	車検	有 [令和10 年 4 月 12 日] ←抹消の場合不要
	サイズ・免許区分	小型 [準中型(7.5t未満)]
	車体の長・幅・高	車検証:長 5,360 mm ・ 幅 1,880 mm ・ 高 2,850 mm
		実測:長 mm ・ 幅 mm ・ 高 mm

＊実測は車検証寸法と大きく異なる場合のみ

車両情報		
	走行km	1 千km [実走]
	タコグラフ	無 [ ] (年 月)
	シフト	MT 6 速 セミATの場合⇒[ ]
	ペダル数	3
	ターボ	有
	ブレーキ	VAC [ディスク]
	ABS	有
	リターダ	無 [ ]
	エアサス	無 [ ]
	速度抑制装置	無
	Nox・PM	適合
	燃料タンク	60 L+ L+ L
	燃料	軽油 [ ]
	アドブルー使用	有
	駆動方式	4×2
	小型・大型形状	小型の場合→ 高床 大型の場合→

装備類		
	ヘッドライト	LED
	フォグランプ	有
	キャブルーフ・幅	キャブルーフ: 標準 キャブ幅: 標準 ←大型の場合は空欄
	ベッド	無
	エアコン	有 [マニュアル]
	エアバッグ	有
	パワーウィンドウ	有
	集中ドアロック	有
	ミラー機能	有 [格納ミラー ・ ・]
	オーディオ	有 [純正] [・ ・]
	ETC	無 [種類]
	バックカメラ	有 [カラー]
	ドライブレコーダー	無
	オートクルーズ	無
	坂道発進装置	無
	その他装備	

上物情報1 (荷台)		
	メーカー[年式]	カヤバ [ ] [年 月]
	型式・製造番号	型式: MR1221 製造番号: XC-1288
	ドラム容積	2.5 m3
	最大混合容量	1.2 m3 2,880 kg
	ホッパーカバー	有 [電動]
	シュート	手動
	載替	無
	その他情報	遮熱装置施工

Copyright (c) 2026 TRUCK-ONE Co., Ltd. All Rights Reserved.

車両情報シート

管理番号	4166	形状	ミキサー
車名	日野	通称名	デュトロ
型式	2WG-XZU606E	車台番号	XZU606-0001892

日付: 2026/7/22

ミキサー

項目	内容	点検項目	点検結果
エンジン	エンジン	液量	○
	エンジンオイル	漏れ	○
		異音	○
		振動	○
	ターボ	油漏れ	○
		異音	○
	フューエルポンプ	漏れ	○
	ファンベルト	緩み・鳴き	○
	冷却水	液量	○
	ウォーターポンプ	漏れ・汚れ・損傷	○
		水温	○
	マフラー	状態	○
	排ガス・触媒装置	取付	○
		黒煙・白煙	○
	キャブチルト	動作	
報告欄			

項目	内容	点検項目	点検結果
ミッション・	ミッション	状態	○
動力伝達装置		入れやすさ	○
		オイル漏れ	○
	クラッチ	すべり	○
		切れ不良	○
		切れ位置	○
		異音	○
	クラッチオイル	量	○
	デファレンシャル	油漏れ	○
		異音	○
	プロペラ・ドライブシャフト	異音	○
		ガタ	○
	PTO	作動不良	○
		オイル漏れ	○
		異音	○
報告欄			

項目	内容	点検項目	点検結果
制動装置・その他	ブレーキ	効き具合	○
	ABS		○
	エアマスター	不良・油漏	
	駐車ブレーキ	効き具合	○
	坂道発進装置		
エア・コンプレッサ		漏れ・不良	
報告欄			

項目	内容	点検項目	点検結果
かじ取り装置	ハンドル	遊び	○
足廻り		ガタ・異音	○
	パワーステアリング	損傷	○
	・ギアボックス	液量	○
		油漏れ	○
	リーフスプリング	異音・折損	○
	エアサス	損傷・漏れ・不良	
報告欄			

項目	内容	点検項目	点検結果
電装関係(外装)	ヘッドライト		○
	フォグランプ		○
	ウインカー		○
	ストップランプ		○
	車幅灯(マーカー)		
	車高灯		
	作業灯・庫内灯		○
	ナンバー灯		○
電装関係(内装)	ワイパー		○
	パワーウインドウ		○
	集中ドアロック		○
	ミラー機能		○
	ホーン		○
	オーディオ		○
	バックアイカメラ		○
	計器類 点灯状態		○
	ルームランプ		○
	セルモータ		○
	バッテリー(状態)		○
	オルタネータ(ダイナモ)		○
エアコン	コンプレッサー		○
	風量・冷風		○
インジケーター(警告)ランプ点灯			○
その他報告欄			

項目	内容	点検項目	点検結果
上物関係	ドラム作動		○
	ドラムローラ		○
	作動油		○
	シュート		○
	ホッパー		○
	水タンク	放水・漏れ	○
報告欄			

タイヤ

[残りmm表示]

FF		8 (1 A)	8 (1 A)	
FR		(　)	(　)	
RF	8 (1 A)	8 (1 A)	8 (1 A)	8 (1 A)
RR	(　)	(　)	(　)	(　)
スペア		8 (1 A)	(　)	

・タイヤサイズ　F 195/85R16

R 195/85R16

・タイヤパターン　1 タテ溝 ・ 2 ミックス ・ 3 スタッドレス ・ 4 その他

＊各タイヤのタイヤパターンを(　　)に記入

・ホイール　A 鉄 ・ B アルミ ・ C 鉄(メッキ)

＊各タイヤのホイールを(　　)に記入

・状態　イ 異常磨耗 ・ ロ 損傷 ・ ハ 亀裂 ・ ニ ひび割れ

＊タイヤの状態を(　　)に記入

点検結果:　○:良好　△:継続的な点検が必要　×:要修理・交換

Copyright (c) 2026 TRUCK-ONE Co., Ltd. All Rights Reserved.

車両情報シート

管理番号	4166	形状	ミキサー
車名	日野	通称名	デュトロ
型式	2WG-XZU606E	車台番号	XZU606-0001892

日付: 2026/7/22

ミキサー

外装状態

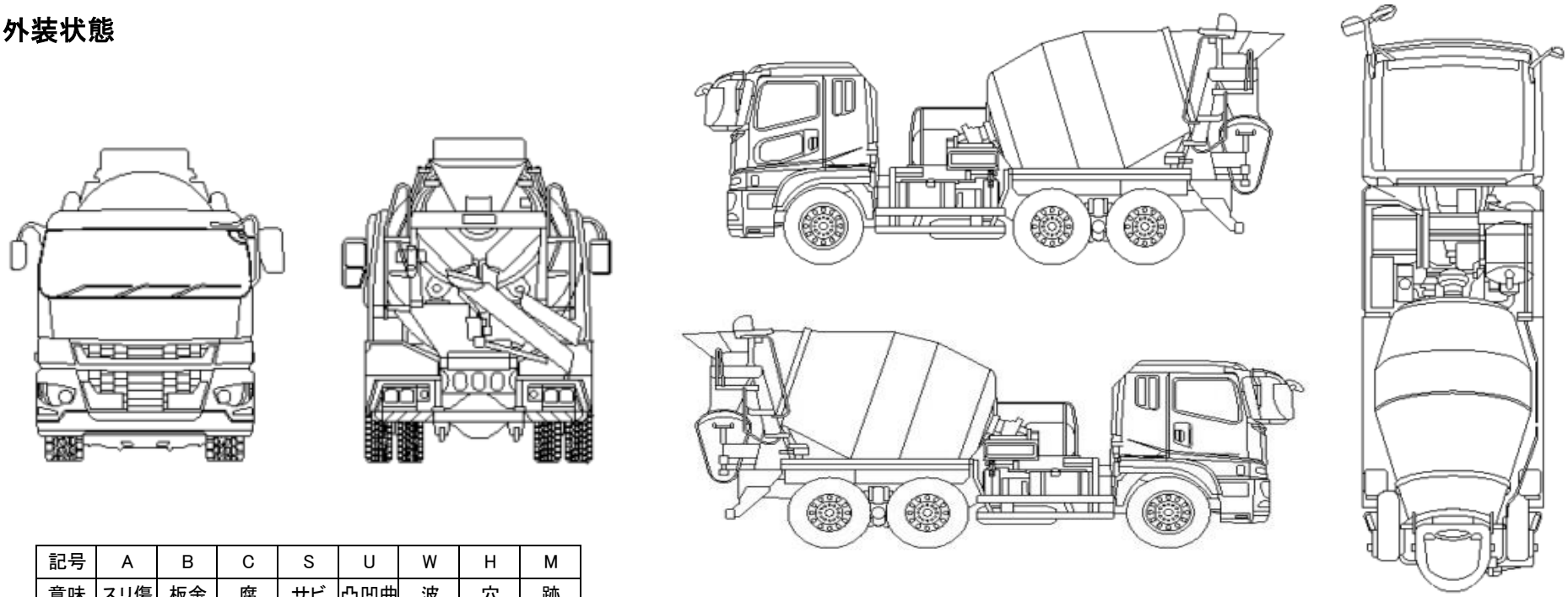

記号	A	B	C	S	U	W	H	M
意味	スリ傷	板金	腐	サビ	凸凹曲	波	穴	跡

車内付属品				キャブ内装			外装		
キー各種	キャブ: 3本	上物: 無		シートの状態	良好	( )	キャブ修復暦	無	( )
	燃料タンク: キャブキーと同一	キーレス: 無		破損	無	( )	フロントガラス状態	良好	
工具・ジャッキ	工具: 有	ジャッキ: 有		汚れ	無			傷の程度→ ・ ・	
取説各種	取扱説明書: 有	メンテナンスノート: 有		カーテン	無		シャーシ サビ	無	
整備記録簿	無			フロアマット	有		フレーム曲がり・修復暦	無	( )
	記録期間→ ( )			欠品	無	( )	ボデー修復暦	無	( )

点検者 報告欄

Copyright (c) 2026 TRUCK-ONE Co., Ltd. All Rights Reserved.