車両情報シート

①入庫確認	②営業	③HP掲載
車両業務	支店長	営業支援G

1

日付:　2026/10/15

平ボデー

管理番号	4597	形状	アルミ平ボデー
車名	いすゞ	通称名	フォワード
型式	2RG-FRR90T2	車台番号	FRR90-7158830

基本情報		
	年式	令和2（2020） 年 10 月
	エンジン型式	4HK1
	排気量	5,190 cc
	馬力	240 ps
	最大積載量	3,150 kg
	車検	有 ［ 令和8 年 10 月 21 日 ］ ←抹消の場合不要
	サイズ・免許区分	中型 ［ 中型（8t未満） ］
	車体の長・幅・高さ	車検証：長 8,510 mm ・ 幅 2,360 mm ・ 高 2,810 mm
		実測：長 mm ・ 幅 mm ・ 高 mm

＊実測は車検証寸法と大きく異なる場合のみ

車両情報		
	走行km	219 千km ［ 実走 ］
	タコグラフ	有 ［ ］ （ 年 月 ） デジタルタコグラフ
	シフト	MT 6 速 セミATの場合⇒［ ］
	ペダル数	3
	ターボ	有
	ブレーキ	AOH ［ ドラム ］
	ABS	有
	リターダ	有 ［ EG ］
	エアサス	有 ［ リア ］
	速度抑制装置	無
	Nox・PM	適合
	燃料タンク	200 L+ L+ L
	燃料	軽油 ［ ］
	アドブルー使用	有
	駆動方式	4×2
	小型・大型形状	小型の場合→ 大型の場合→

装備類		
	ヘッドライト	LED
	フォグランプ	有
	キャブルーフ・幅	キャブルーフ: 標準 キャブ幅: 標準 ←大型の場合は空欄
	ベッド	有
	エアコン	有 ［ オート ］
	エアバッグ	有
	パワーウィンドウ	有
	集中ドアロック	有
	ミラー機能	有 ［ 格納ミラー ・ 電動ミラー ・ ］
	オーディオ	有 ［ 純正 ］ ［ ラジオ ・ ・ ］
	ETC	有 ［種類 2.0 ］
	バックカメラ	無 ［ ］
	ドライブレコーダー	無
	オートクルーズ	有
	坂道発進装置	有
	その他装備	

上物情報1（荷台）		
	メーカー［年式］	［ 共立工業 ］［ 年 月］
	型式・製造番号	型式: 製造番号: 1-31449
	アオリ	アルミ
	床材質	木
	内寸法	長 6,200 mm × 幅 2,250 mm × 高 570 mm
	リアあおり 高	600 mm
	床面地上高	1,090 mm
	ラッシングレール	段
	床フック	8 対 ［ 埋込 ］ 23 個
	スタンション・ポール	スタンション 7 個 ポール: 9 本
	中間柱	
	ネダ	横ネダ→ アルミ 縦ネダ→ アルミ
	載替	無
	その他情報	

上物情報3（パワーゲート）		
	形状	［ ］ ※跳上の場合⇒ ［ ］
	メーカー	［ ］
	型式・製造番号	型式: 製造番号:
	操作方法	［ ・ ］
	寸法（外寸）	幅: mm 奥行: mm
	ストッパー迄寸法	幅: mm 奥行: mm
	その他情報	

Copyright (c) 2026 TRUCK-ONE Co., Ltd. All Rights Reserved.

車両情報シート

2

管理番号	4597	形状	アルミ平ボデー
車名	いすゞ	通称名	フォワード
型式	2RG-FRR90T2	車台番号	FRR90-7158830

日付: 2026/10/15

平ボデー

項目	内容	点検項目	点検結果
エンジン	エンジン	液量	○
	エンジンオイル	漏れ	○
		異音	○
		振動	○
	ターボ	油漏れ	○
		異音	○
	フューエルポンプ	漏れ	○
	ファンベルト	緩み・鳴き	○
	冷却水	液量	○
	ウォーターポンプ	漏れ・汚れ・損傷	○
		水温	○
	マフラー	状態	○
	排ガス・触媒装置	取付	○
		黒煙・白煙	○
	キャブチルト	動作	
報告欄			

項目	内容	点検項目	点検結果
ミッション・動力伝達装置	ミッション	状態	○
		入れやすさ	○
		オイル漏れ	○
	クラッチ	すべり	○
		切れ不良	○
		切れ位置	○
		異音	○
	クラッチオイル	量	○
	デファレンシャル	油漏れ	○
		異音	○
	プロペラ・ドライブシャフト	異音	○
		ガタ	○
	PTO	作動不良	
		オイル漏れ	
		異音	
報告欄			

項目	内容	点検項目	点検結果
制動装置・その他	ブレーキ	効き具合	○
	ABS		○
	エアマスター	不良・油漏	○
	駐車ブレーキ	効き具合	○
	坂道発進装置		○
エア・コンプレッサ		漏れ・不良	○
報告欄			

項目	内容	点検項目	点検結果
かじ取り装置 足廻り	ハンドル	遊び	○
		ガタ・異音	○
	パワーステアリング・ギアボックス	損傷	○
		液量	○
		油漏れ	○
	リーフスプリング	異音・折損	○
	エアサス	損傷・漏れ・不良	○
報告欄			

項目	内容	点検項目	点検結果
電装関係(外装)	ヘッドライト		○
	フォグランプ		○
	ウインカー		○
	ストップランプ		○
	車幅灯(マーカー)		○
	車高灯		
	作業灯・庫内灯		○
	ナンバー灯		○
電装関係(内装)	ワイパー		○
	パワーウインドウ		○
	集中ドアロック		○
	ミラー機能		○
	ホーン		○
	オーディオ		○
	バックアイカメラ		
	計器類 点灯状態		○
	ルームランプ		○
	セルモータ		○
	バッテリー(状態)		○
	オルタネータ(ダイナモ)		○
エアコン	コンプレッサー		○
	風量・冷風		○
インジケーター(警告)ランプ点灯			○
その他報告欄			

項目	内容	点検項目	点検結果
上物関係 パワーゲート	パワーゲート作動		
	ストッパー作動		
	ラジコン・リモコン作動		
報告欄			

タイヤ	
[残りmm表示]	FF 2.5 (2 A) 2 (2 A) FR ( ) ( ) RF 9 (2 A) 5 (2 A) 5 (2 A) 7.5 (2 A) RR ( ) ( ) ( ) ( ) スペア 2.5 (2 A) ( ) ・タイヤサイズ F 225/90R 17.5 R 225/90R 17.5 ・タイヤパターン 1 タテ溝 ・ 2 ミックス ・ 3 スタッドレス ・ 4 その他 ＊各タイヤのタイヤパターンを( )に記入 ・ホイール A 鉄 ・ B アルミ ・ C 鉄(メッキ) ＊各タイヤのホイールを( )に記入 ・状態 イ 異常磨耗 ・ ロ 損傷 ・ ハ 亀裂 ・ ニ ひび割れ ＊タイヤの状態を( )に記入

点検結果: ○:良好 △:継続的な点検が必要 ×:要修理・交換

Copyright (c) 2026 TRUCK-ONE Co., Ltd. All Rights Reserved.

車両情報シート

管理番号	4597	形状	アルミ平ボデー
車名	いすゞ	通称名	フォワード
型式	2RG-FRR90T2	車台番号	FRR90-7158830

日付: 2026/10/15

平ボデー

外装状態

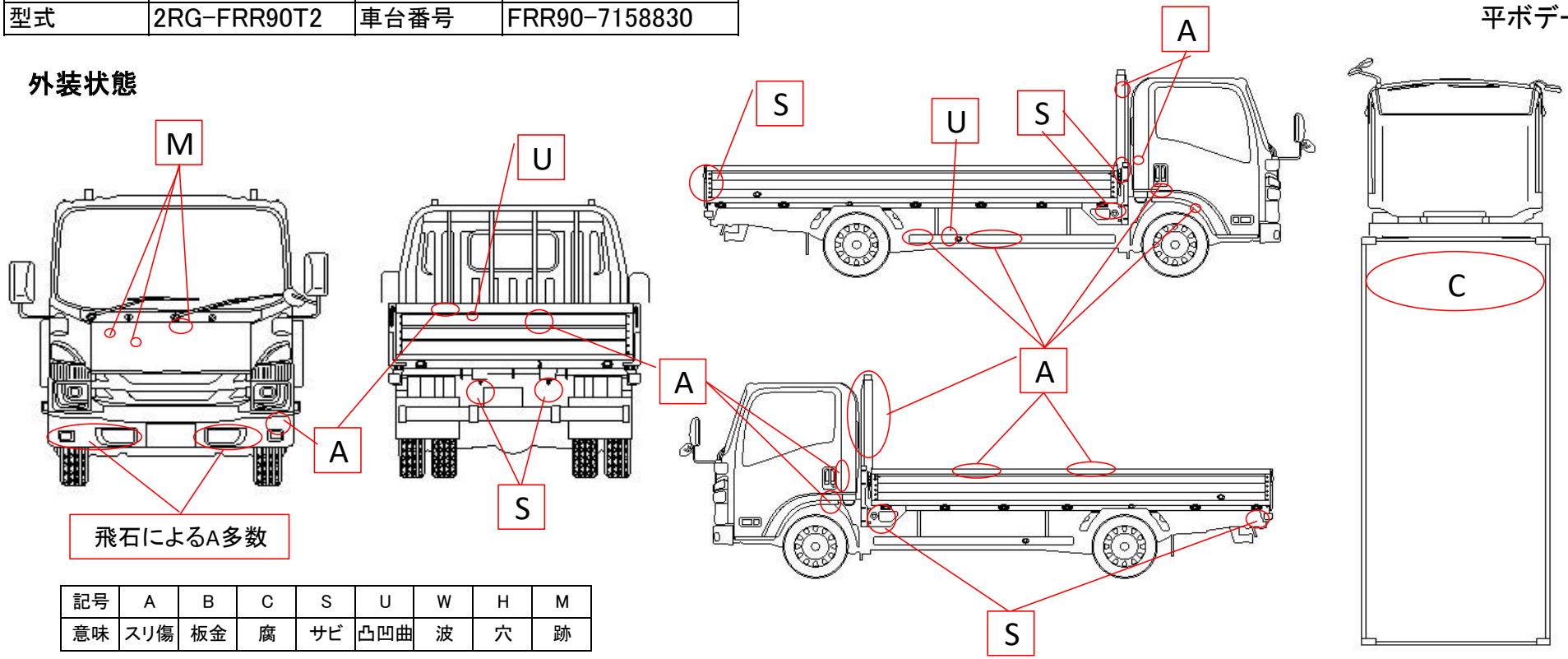

記号	A	B	C	S	U	W	H	M
意味	スリ傷	板金	腐	サビ	凸凹曲	波	穴	跡

車内付属品							
キー各種	キャブ:	2本	上物:	無			
	燃料タンク:	無	キーレス:	有			
工具・ジャッキ	工具:	有	ジャッキ:	有			
取説各種	取扱説明書:	有	メンテナンスノート:	無			
整備記録簿	無						
	記録期間→	(					)

キャブ内装		
シートの状態	良好	( )
破損	無	( )
汚れ	中	
カーテン	有	
フロアマット	有	
欠品	無	( )

外装		
キャブ修復暦	無	( )
フロントガラス状態	傷あり	
	傷の程度→	点キズ ・ ・
シャーシ サビ	小	
フレーム曲がり・修復暦	無	( )
ボデー修復暦	無	( )

点検者 報告欄

ドリンクホルダー完全には収まらない

Copyright (c) 2026 TRUCK-ONE Co., Ltd. All Rights Reserved.